12-1-TW

wassergekühlt

Verschiedene
Schaltmodule möglich :

Einfachdruck
Doppeldruck
up/down (4 Schalter)
Einfachdruck + Poti

350 Amp./100% ED (Gleichstrom)
260 Amp./100% ED (Wechselstrom)

HSN 560

12-1-TW

wassergekühlt

Ausrüstung: **A** Standard
B Gaslinse groß
D Gaslinse Jumbo
E Gaslinse Mini

Brennerkappe lang
12391311

Brennerkappe kurz
12391301

Argondüsendichtung
12389001

Spannhülse L64mm
12□6401 **für** 1,0/1,6/2,4/3,2/4,0
□ **Bitte Größe eintragen**

Spannhülse L66mm
12□6601 **für** 1,0/1,6/2,4/3,2/4,0
□ **Bitte Größe eintragen**

A **B** **D** **E**

Gaslinsenisolator
12389011

Gaslinsenisolator Jumbo
12389021

Spannhülsengehäuse
12396□1 **für** 1,6/2,4/3,2/4,0
□ **Bitte Größe eintragen**

Gaslinse groß
12396□2 **für** 1,6/2,4/3,2/4,0
□ **Bitte Größe eintragen**

Gaslinse Jumbo
12396□4 **für** 1,6/2,4/3,2/4,0
□ **Bitte Größe eintragen**

Gaslinse Mini
12396□3 **für** 1,6/2,4/3,2/4,0
□ **Bitte Größe eintragen**

Argondüse L44mm
für Standardgehäuse
und Gaslinse Mini
Bitte Größe angeben

Argondüse L42mm
für Gaslinse groß
Bitte Größe angeben
auch in Sonderlänge
L76mm lieferbar

Argondüse L 48mm
für Gaslinse Jumbo
Bitte Größe angeben

Argondüse L44mm
für Gaslinse Mini
und Standardgehäuse
Bitte Größe angeben

Holch Schweißbrenner
GETESTET EN 60974-7 ISO 9001:2015
www.holch-siegen.de

12-1-TW wassergekühlt

350 Ampere bei 100 % ED (Gleichstrom) - 260 Ampere bei 100 % ED (Wechselstrom)

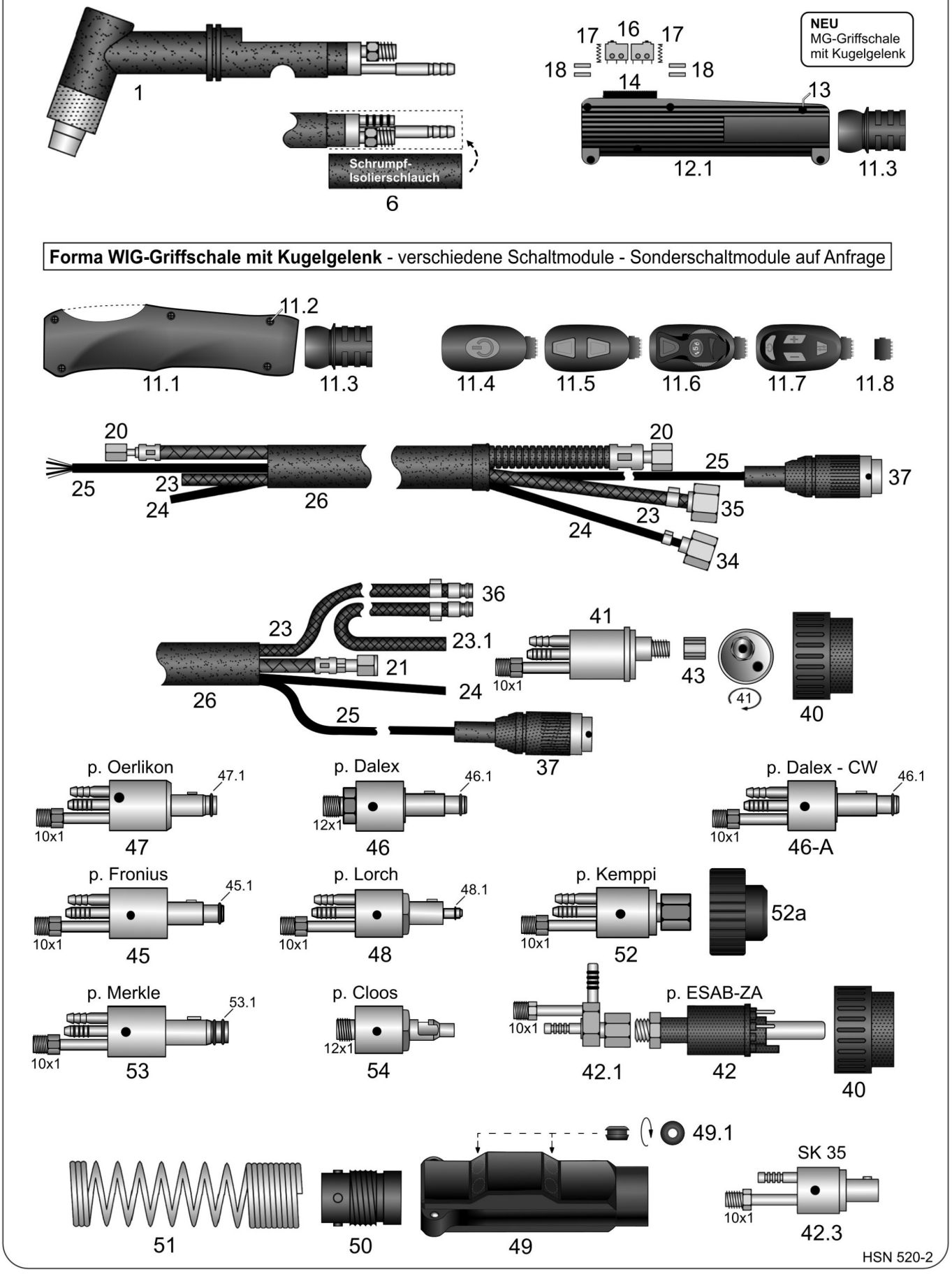

12 - 1 - TW wassergekühlt Verschleißteile

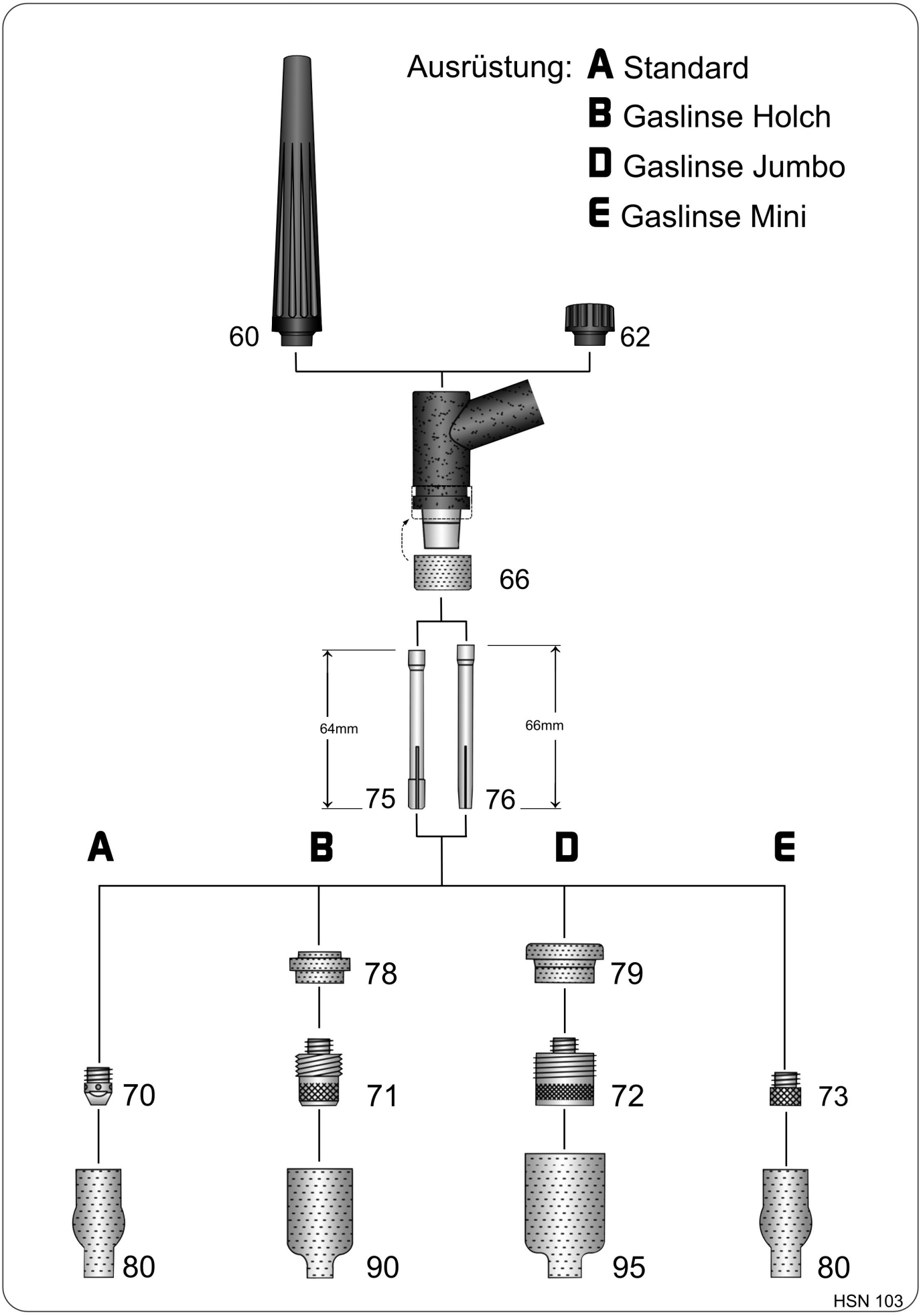

12-1-TW

Schweißbrenner WIG gasgekühlt

350A / 100% ED (Gleichstrom) - 260A / 100% ED (Wechselstrom)

	Art.-Nr.	
		Brenner vorn mit Lederschutzschlauch 1m lang. Preise ohne Leder auf Anfrage. Maschinenseitig Einzelanschlüsse mit Tuchel-Stecker. **Abweichend von den nachstehend gelisteten Brennern können wahlweise auch andere Strom-/Wasserleitungen (z.B. HT 180 Silikon superflexibel) verwendet, und mit vielen Schläuchen in verschiedenen Qualitäten kombiniert werden.** **Brenner + Schlauchpakete können auch in Überlängen geliefert werden. Die verschiedenen Möglichkeiten und Aufpreise siehe Anhang C "Sonderanfertigungen".** **Wir liefern unsere Brenner passend für über 40 verschiedene Maschinenhersteller mit unterschiedlichen Anschlusssystemen.**
	12300401	Brenner 12-1-TW / 4m Schlauchpaket ST 80 PVC-NIT
	12300801	Brenner 12-1-TW / 8m Schlauchpaket ST 80 PVC-NIT
		Folgende Brenner sind mit sehr flexiblen und hitzebeständigen HT 110 Gummi-Gewebeschläuchen ausgerüstet.
	1230040P	Brenner 12-1-TW-PLUS / 4m Schlauchpaket HT 110
	1230080P	Brenner 12-1-TW-PLUS / 8m Schlauchpaket HT 110
		WIG-Ersatzschlauchpakete in verschiedenen Schlauchqualitäten, maschinenseitg mit Einzelanschlüssen und Tuchelstecker, oder auf Wunsch auch passend für die nachstehend aufgeführten Anschlusssysteme.
	wig92402	WIG-Ersatzschlauchpaket wassergekühlt 4m - Bitte gewünschte Ausführung angeben!
	wig92802	WIG-Ersatzschlauchpaket wassergekühlt 8m - Bitte gewünschte Ausführung angeben!
		Nachstehende Aufpreise für maschinenseitige Anschlüsse dienen lediglich der schnellen Preisfindung. In unserem Katalog "WIG maschinenseitige Anschlüsse" finden Sie eine T-Nummer die den maschinenseitigen Anschluss eindeutig definiert. **Zahlreiche weitere Anschlüsse auf Anfrage.**
	29002102	Aufpreis: maschinenseitig Strom-/Wasserstecker SK35 Bajonettzapfen AD13mm
	29000201	Aufpreis: maschinenseitig mit EURO-ZA
	29002109	Aufpreis: maschinenseitig Strom-/Wasserstecker passend Merkle mit 2 O-Ringen
	29002106	Aufpreis: maschinenseitig Strom-/Wasserstecker passend Fronius mit 1 O-Ring
	29002101	Aufpreis: maschinenseitig Strom-/Wasserstecker passend Dalex mit 1 O-Ring
	29002108	Aufpreis: maschinenseitig Strom-/Wasserstecker passend Oerlikon mit 1 O-Ring
	29002104	Aufpreis: maschinenseitig Strom-/Wasserstecker passend Lorch SK35 + Gasnippel
	29002105	Aufpreis: maschinenseitig Strom-/Wasserstecker passend Kemppi IG-G1/4"
	29002110	Aufpreis: maschinenseitig Strom-/Wasserstecker passend Cloos
	29000212	Aufpreis: maschinenseitig passend ESAB-ZA, 4 Kontaktstifte auf Position 3,4,5,6 eingebaut
		Bitte beachten Sie, dass für besondere Steuerleitungsstecker zusätzliche Aufpreise entsteher können. Siehe Anhang D.
1	12391001	Brennerkörper 12-1-TW
6	18050002	Zündstrom-Isolierschrumpfschlauch L75mm / ID32mm bis ID16mm
11.1	91914601	Forma WIG-Griffschale mit Schrauben, Kugelgelenk, ohne Schaltmodul
11.2	91914602	Forma Schraube für Griffschale
11.3	91914603	Forma Schlauchhalter mit Kugelgelenk ID21,5mm (auch passend MG-Griffschale)
11.4	91914611	Forma Schaltmodul: Einfachdruck mit Anschlussadapter
11.5	91914621	Forma Schaltmodul: Doppeldruck mit Anschlussadapter
11.6	91914631	Forma Schaltmodul: Einfachdruck + Potentiometer (10kOhm) mit Anschlussadapter
11.7	91914641	Forma Schaltmodul: Doppeldruck + up/down (4 Schalter) mit Anschlussadapter
11.8	91914651	Forma Anschlussadapter für Steuerleitung passend Schaltmodule
o.A.	91914661	Forma Schaltmodul Verschlusssicherung

12-1-TW

Schweißbrenner WIG gasgekühlt

350A / 100% ED (Gleichstrom) - 260A / 100% ED (Wechselstrom)

	Art.-Nr.	
o.A.	91914671	TW-Stabilisierungsadapter, Verdrehsicherung passend TW-Brennerkörper
12.1	91914061	MG-Griffschale mit Kugelgelenk, Taste, 2 Federn, 2 Schaltern und 4 Stiften
13	91914421	MG-Blechschraube
14	91915002	MG-Drucktaste
16	91914121	MG-Mikroschalter
17	91914221	MG-Gegenfeder
18	91914321	MG-Zylinderstift
		Für folgende Strom-/Wasserleitungen bitte den maschinenseitigen Anschluss angeben. **Für 4m lange Brenner:**
20	12942401	ST 80 PVC-NIT Strom-/Wasserleitung 10mm² 12/18/20-TW-SUPER / 4m
20	12942403	HT 110 Gummi-Gewebeschlauch Strom-/Wasserleitung 10mm² 12/18/20-TW-SUPER / 4m
20	12942405	HT 130 TPE Strom-/Wasserleitung 10mm² 12/18/20-TW-SUPER / 4m
20	12942408	HT 180 Silikon superflexibel Strom-/Wasserleitung 10mm² 12/18/20-TW-SUPER / 4m
		Für 8m lange Brenner:
20	12942801	ST 80 PVC-NIT Strom-/Wasserleitung 10mm² 12/18/20-TW-SUPER / 8m
20	12942803	HT 110 Gummi-Gewebeschlauch Strom-/Wasserleitung 10mm² 12/18/20-TW-SUPER / 8m
20	12942805	HT 130 TPE Strom-/Wasserleitung 10mm² 12/18/20-TW-SUPER / 8m
20	12942808	HT 180 Silikon superflexibel Strom-/Wasserleitung 10mm² 12/18/20-TW-SUPER / 8m
		Folgende Strom-/Wasserleitungen maschinenseitig mit IG-M10x1 passend EURO-ZA. **(passt auch für alle Holch-Anschlusssysteme mit AG-M10x1)** **Für 4m lange Brenner:**
21	12942411	ST 80 PVC-NIT Strom-/Wasserleitung 10mm² 12/18/20-TW-SUPER / 4m
21	12942413	HT 110 Gummi-Gewebeschlauch Strom-/Wasserleitung 10mm² 12/18/20-TW-SUPER / 4m
21	12942415	HT 130 TPE Strom-/Wasserleitung 10mm² 12/18/20-TW-SUPER / 4m
21	12942418	HT 180 Silikon superflexibel Strom-/Wasserleitung 10mm² 12/18/20-TW-SUPER / 4m
		Für 8m lange Brenner:
21	12942811	ST 80 PVC-NIT Strom-/Wasserleitung 10mm² 12/18/20-TW-SUPER / 8m
21	12942813	HT 110 Gummi-Gewebeschlauch Strom-/Wasserleitung 10mm² 12/18/20-TW-SUPER / 8m
21	12942815	HT 130 TPE Strom-/Wasserleitung 10mm² 12/18/20-TW-SUPER / 8m
21	12942818	HT 180 Silikon superflexibel Strom-/Wasserleitung 10mm² 12/18/20-TW-SUPER / 8m
		Rollenware: **Die Preise gelten pro Meter und sind nur gültig bei Abnahme von kompletten Rollen.**
23	50150001	Meter ST 80 PVC-NIT Gewebeschlauch ID5,0-W1,5mm blau für Wasser (100m)
23	51700002	Meter HT 110 Gummi-Gewebeschlauch ID5,0-W1,7mm blau für Wasser (150m)
23.1	50151001	Meter ST 80 PVC-NIT Gewebeschlauch ID5,0-W1,5mm rot für Wasser (100m)
23.1	51700003	Meter HT 110 Gummi-Gewebeschlauch ID5,0-W1,7mm rot für Wasser (150m)
24	31000001	Meter ST 70 PVC Argonschlauch ID3,0-W1,0mm schwarz für Gas (100m)
24	51700001	Meter HT 110 Gummi-Gewebeschlauch ID5,0-W1,7mm schwarz für Gas (150m)
24	31200002	Meter HT 130 TPE Argonschlauch ID3-W1,2mm gelb für Gas (100m)
o.A.	91902701	Meter Steuerleitung 3x0,34mm² abgeschirmt schwarz (100m)
o.A.	91902711	Meter Steuerleitung 3x0,5mm² grün (100m)
25	91902721	Meter Steuerleitung 5x0,25mm² grau (100m)
26	22150002	Meter Neoprene-Schutzschlauch ID22mm schwarz (40m)
o.A.	91915004	Lederschutzschlauch ID22mm / 1 Meter lang (nur Leder, ohne Anschlüsse)
o.A.	91915007	Lederschutzschlauch ID22mm / 1 Meter lang mit Kugelgelenk und Schlauchverbinder

12-1-TW

Schweißbrenner WIG gasgekühlt

350A / 100% ED (Gleichstrom) - 260A / 100% ED (Wechselstrom)

	Art.-Nr.	
o.A.	91915013	Schlauchverbinder Lederschlauch/Schutzschlauch ID22,5mm (schwarz) mit Schlitz, AD mit Rillen
34	91901501	Überwurfmutter IG-G1/4"
o.A.	91901211	Schlauchtülle 4mm passend Überwurfmutter IG-G1/4"
35	91901601	Überwurfmutter IG-G3/8"
o.A.	91901301	Schlauchtülle 5mm passend Überwurfmutter IG-G3/8"
36	91901001	Kühlwasser-Schnellverschlussstecknippel EURO
o.A.	91901008	Verschlusskappe blau mit Öse passend Stecknippel EURO
o.A.	91901009	Verschlusskappe rot mit Öse passend Stecknippel EURO
37	91904101	Stecker 3-polig Tuchel mit Bajonettverschluss
37	91904111	Stecker 5-polig Tuchel mit Bajonettverschluss
		Weitere Steuerleitungsstecker siehe Anhang D.
40	91900701	Anschlussmutter isoliert passend EURO-ZA
41	91900211	WIG-Zentralstecker EURO-ZA wassergekühlt
42	91900301	WIG-Zentralstecker baugleich ESAB-ZA, 4 Kontaktstifte auf Pos. 3,4,5,6 eingebaut
42.1	91918571	WIG-Strom/Wasserweiche passend ESAB-ZA
42.3	91918312	WIG-Strom/Wasserstecker SK35 Bajonettzapfen AD13mm
43	91900901	Überwurfmutter IG-M10x1 (ohne Kanten) passend EURO-ZA
45	91918327	Strom-/Wasserstecker passend Fronius mit 1 O-Ring (AG-M10x1 / wie bei EURO-ZA)
45.1	62190001	O-Ring ID6,2-W1,9mm passend Fronius
46	9190417e	Strom-/Wasserstecker passend Dalex mit 1 O-Ring (AG-M12x1)
46-A	9190418n	Strom-/Gasstecker passend Dalex mit Wasserumleitung nach außen, CW-System mit 1 O-Ring
46.1	63240001	O-Ring ID6,3-W2,4mm passend Dalex
47	9190423n	Strom-/Wasserstecker passend Oerlikon mit 1 O-Ring (AG-M10x1 / wie bei EURO-ZA)
47.1	60717801	O-Ring ID6,07-W1,78mm passend Oerlikon
48	9190420n	Strom-/Wasserstecker passend Lorch SK35 + Gasnippel (AG-M10x1 / wie bei EURO-ZA)
48.1	91900801	O-Ring ID4-W1mm passend Gasnippel EURO-ZA
o.A.	91900552	WIG-Knickschutzschale lang (wie bei MIG-MAG) mit allen Schrauben passend ESAB-ZA
o.A.	91900554	Befestigungsschraube M4x8mm passend ESAB-ZA
49	91900557	WIG-Knickschutzschale kurz, komplett mit allen Schrauben (passend wassergekühlt)
o.A.	91920702	Schraube M3x11,5mm passend Ratio/Industrie/RAUCH-Griffschalen + Knickschutzschalen
o.A.	91920703	Einbaubuchse M3 passend Ratio/Industrie/RAUCH-Griffschalen + Knickschutzschalen
o.A.	91900602	Senk-Befestigungsschraube M4x6mm passend WIG-Knickschutzschale kurz
49.1	91901012	Gummi-Reduzieröse von ID10,5mm auf ID5mm passend WIG-Knickschutzschale kurz
o.A.	91921701	PUR Wasser-Knickschutzschlauch ID8,5-W1-L150mm passend WIG-Knickschutzschale kurz maschinenseitig passend Wasserschläuche im Bereich der Knickschutzschale
50	91912801	Feder-Aufnahmehülse passend Knickschutzschale
51	91912601	Knickschutzfeder ZA-seitig
52	9190419n	Strom-/Wasserstecker passend Kemppi IG-G1/4" (AG-M10x1 / wie bei EURO-ZA)
52a	91903503	Isolierkappe mit Innensechskant SW17 passend WIG Stromanschluss IG-G1/4"
53	9190424n	Strom-/Wasserstecker passend Merkle mit 2 O-Ringen (AG-M10x1 / wie bei EURO-ZA)
53.1	81600001	O-Ring ID8-W1,6mm passend Lorch/Merkle
54	9190415n	Strom-/Wasserstecker passend Cloos (Sonderstecker) (AG-M12x1)
60	12391311	Brennerkappe lang 12-1-TW
62	12391301	Brennerkappe kurz 12-1-TW

	Art.-Nr.	
66	12389001	PTFE-Argondüsendichtung 12-1-TW 200NGR
70	12396161	Spannhülsengehäuse 12-1-TW / 1,6
70	12396241	Spannhülsengehäuse 12-1-TW / 2,4
70	12396321	Spannhülsengehäuse 12-1-TW / 3,2
70	12396401	Spannhülsengehäuse 12-1-TW / 4,0
71	12396162	Gaslinse groß 12-1-TW / 1,6
71	12396242	Gaslinse groß 12-1-TW / 2,4
71	12396322	Gaslinse groß 12-1-TW / 3,2
71	12396402	Gaslinse groß 12-1-TW / 4,0
72	12396164	Jumbo-Gaslinse 12-1-TW / 1,6
72	12396244	Jumbo-Gaslinse 12-1-TW / 2,4
72	12396324	Jumbo-Gaslinse 12-1-TW / 3,2
72	12396404	Jumbo-Gaslinse 12-1-TW / 4,0
73	12396163	Mini-Gaslinse 12-1-TW / 1,6
73	12396243	Mini-Gaslinse 12-1-TW / 2,4
73	12396323	Mini-Gaslinse 12-1-TW / 3,2
73	12396403	Mini-Gaslinse 12-1-TW / 4,0
		Messing-Spannhülsen L-64mm **passend Ausrüstung (A) Standard Spannhülsengehäuse** **passend Ausrüstung (B) Gaslinse Holch** **passend Ausrüstung (E) Gaslinse Mini**
75	12166401	Spannhülse L64 12-1-TW / 1,6 (3-fach geschlitzt)
75	12246401	Spannhülse L64 12-1-TW / 2,4 (3-fach geschlitzt)
75	12326401	Spannhülse L64 12-1-TW / 3,2 (3-fach geschlitzt)
75	12406401	Spannhülse L64 12-1-TW / 4,0 (3-fach geschlitzt)
		Messing-Spannhülsen L-66mm **passend Ausrüstung (A) Standard Spannhülsengehäuse** **passend Ausrüstung (B) Gaslinse Holch** **passend Ausrüstung (D) Gaslinse Jumbo** **passend Ausrüstung (E) Gaslinse Mini**
76	12166601	Spannhülse L66 12-1-TW / 1,6 für Jumbo-Gaslinse
76	12246601	Spannhülse L66 12-1-TW / 2,4 für Jumbo-Gaslinse
76	12326601	Spannhülse L66 12-1-TW / 3,2 für Jumbo-Gaslinse
76	12406601	Spannhülse L66 12-1-TW / 4,0 für Jumbo-Gaslinse
78	12389011	PTFE-Gaslinsenisolator für Gaslinse groß 12-1-TW
79	12389021	PTFE-Gaslinsenisolator Jumbo 12-1-TW
		Argondüsen L-44mm **passend Ausrüstung (A) Standard Spannhülsengehäuse** **passend Ausrüstung (E) Gaslinse Mini**
80	12393041	Argondüse L44 12-1-TW / Gr.4 130.00 (VE=10Stück)
80	12393051	Argondüse L44 12-1-TW / Gr.5 131.00 (VE=10Stück)
80	12393061	Argondüse L44 12-1-TW / Gr.6 132.00 (VE=10Stück)
80	12393071	Argondüse L44 12-1-TW / Gr.7 133.00 (VE=10Stück)
80	12393081	Argondüse L44 12-1-TW / Gr.8 134.00 (VE=10Stück)

12-1-TW

Schweißbrenner WIG gasgekühlt

350A / 100% ED (Gleichstrom) - 260A / 100% ED (Wechselstrom)

	Art.-Nr.	
80	12393091	Argondüse L44 12-1-TW / Gr.9 135.00 (VE=10Stück)
80	12393101	Argondüse L44 12-1-TW / Gr.10 136.00 (VE=10Stück)
80	12393121	Argondüse L44 12-1-TW / Gr.12 137.00 (VE=10Stück)
		Argondüsen verschiedene Längen passend Ausrüstung (B) Gaslinse Holch
90	22093041	Gaslinsendüse L42 17-18-26 / Gr.4 54N18 (VE=10Stück)
90	22093051	Gaslinsendüse L42 17-18-26 / Gr.5 54N17 (VE=10Stück)
90	22093061	Gaslinsendüse L42 17-18-26 / Gr.6 54N16 (VE=10Stück)
90	22093071	Gaslinsendüse L42 17-18-26 / Gr.7 54N15 (VE=10Stück)
90	22093081	Gaslinsendüse L42 17-18-26 / Gr.8 54N14 (VE=10Stück)
90	22093111	Gaslinsendüse L42 17-18-26 / Gr.11 54N19-11 (VE=10Stück)
90	22093121	Gaslinsendüse L42 17-18-26 / Gr.12 54N19 (VE=10Stück)
o.A.	22093054	Gaslinsendüse L76 17-18-26 / Gr.5 54N17L (VE=10Stück)
o.A.	22093064	Gaslinsendüse L76 17-18-26 / Gr.6 54N16L (VE=10Stück)
o.A.	22093074	Gaslinsendüse L76 17-18-26 / Gr.7 54N15L (VE=10Stück)
o.A.	22093084	Gaslinsendüse L76 17-18-26 / Gr.8 54N14L (VE=10Stück)
		Argondüsen Jumbo verschiedene Längen passend Ausrüstung (D) Gaslinse Jumbo
95	22093066	Jumbo-Argondüse L48 / Gr.6 57N75 (VE=10Stück)
95	22093086	Jumbo-Argondüse L48 / Gr.8 57N74 (VE=10Stück)
95	22093106	Jumbo-Argondüse L48 / Gr.10 53N88 (VE=10Stück)
95	22093126	Jumbo-Argondüse L48 / Gr.12 53N87 (VE=10Stück)
o.A.	22093067	Jumbo-Argondüse L73 / Gr.6 57N75L (VE=10Stück)
o.A.	22093087	Jumbo-Argondüse L73 / Gr.8 57N74L (VE=10Stück)
o.A.	22093107	Jumbo-Argondüse L73 / Gr.10 53N88L (VE=10Stück)
o.A.	22093127	Jumbo-Argondüse L73 / Gr.12 53N87L (VE=10Stück)
		Hochwertige Wolfram-Elektroden in 8 verschiedenen Qualitäten im Anhang A.