SR 20
wassergekühlt

Verschiedene
Schaltmodule möglich :

Einfachdruck
Doppeldruck
up/down (4 Schalter)
Einfachdruck + Poti

SR 20F 2”
wassergekühlt

SR 20F 3”
wassergekühlt

SR 20F 4”
wassergekühlt

220 Amp./60% ED (Gleichstrom)
200 Amp./60% ED (Wechselstrom)

HSN 561AB

SR 20 / SR 20F 2” / SR20F 3” / SR 20F 4”

wassergekühlt

Ausrüstung: **A** Standard
B Gaslinse
C Gaslinse Mittel
D Gaslinse Jumbo

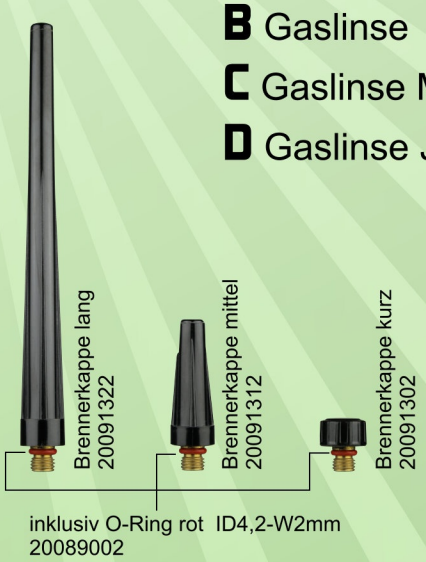

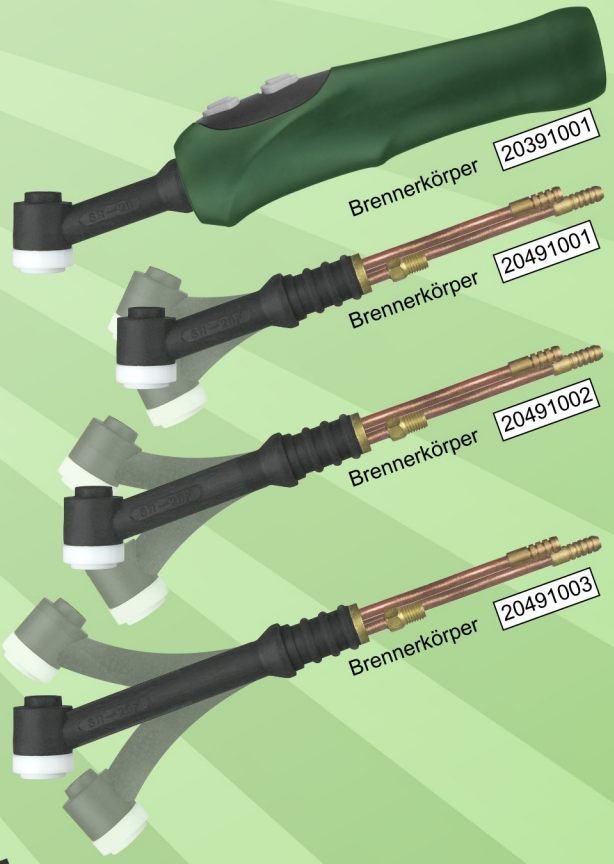

Kir Royal-Argondüse
passend Ausführung **B**

20930016
für 1,0 - 3,2

mit fest eingebauten Sieben
für perfekte Gaszirkulation

A

Isolatordichtung
20089011

Spannhülse L25mm
20□□2502 **für** 1,0/1,6/2,4/3,2
□□ **Bitte Größe eintragen**

Spannhülsengehäuse
2096□□02 **für** 1,0/1,6/2,4/3,2
□□ **Bitte Größe eintragen**

Argondüse L30mm
für Standardgehäuse
Bitte Größe angeben
auch in Sonderlängen
L48mm / L63mm / L89mm
lieferbar

B

Isolatordichtung
20089011

Spannhülse L25mm
20□□2502 **für** 1,0/1,6/2,4/3,2
□□ **Bitte Größe eintragen**

Gaslinse
2096□□11 **für** 1,0/1,6/2,4/3,2
□□ **Bitte Größe eintragen**

Argondüse L25,5mm
für Gaslinse
Bitte Größe angeben
auch in Sonderlängen
L35mm / L72mm
lieferbar

C

Gaslinsenisolator Mittel
20089031

Spannhülse L40mm
20□□4011 **für** 1,0/1,6/2,4/3,2
□□ **Bitte Größe eintragen**

Gaslinse Mittel
2096□□31 **für** 1,0/1,6/2,4/3,2
□□ **Bitte Größe eintragen**

Argondüse L42mm
für Gaslinse Mittel
Bitte Größe angeben
auch in Sonderlänge
L76mm lieferbar

D

Gaslinsenisolator Jumbo
20089021

Spannhülse L40mm
20□□4011 **für** 1,0/1,6/2,4/3,2
□□ **Bitte Größe eintragen**

Gaslinse Jumbo
2096□□21 **für** 1,0/1,6/2,4/3,2
□□ **Bitte Größe eintragen**

Argondüse L 48mm
für Gaslinse Jumbo
Bitte Größe angeben

HSN 742AB-3

SR 20 wassergekühlt

220 Ampere bei 60% ED (Gleichstrom) - 200 Ampere bei 60% ED (Wechselstrom)

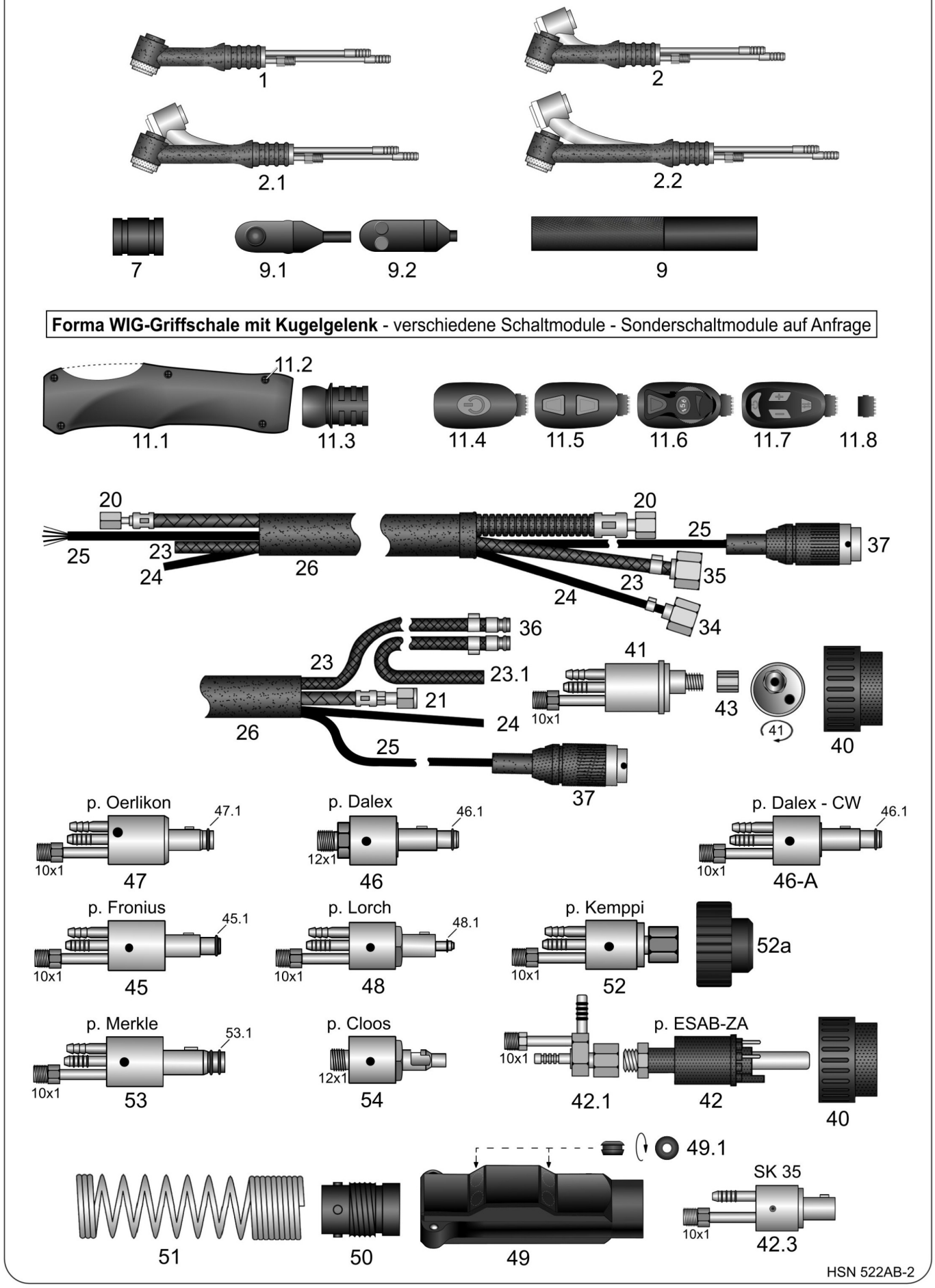

SR 20 wassergekühlt Verschleißteile

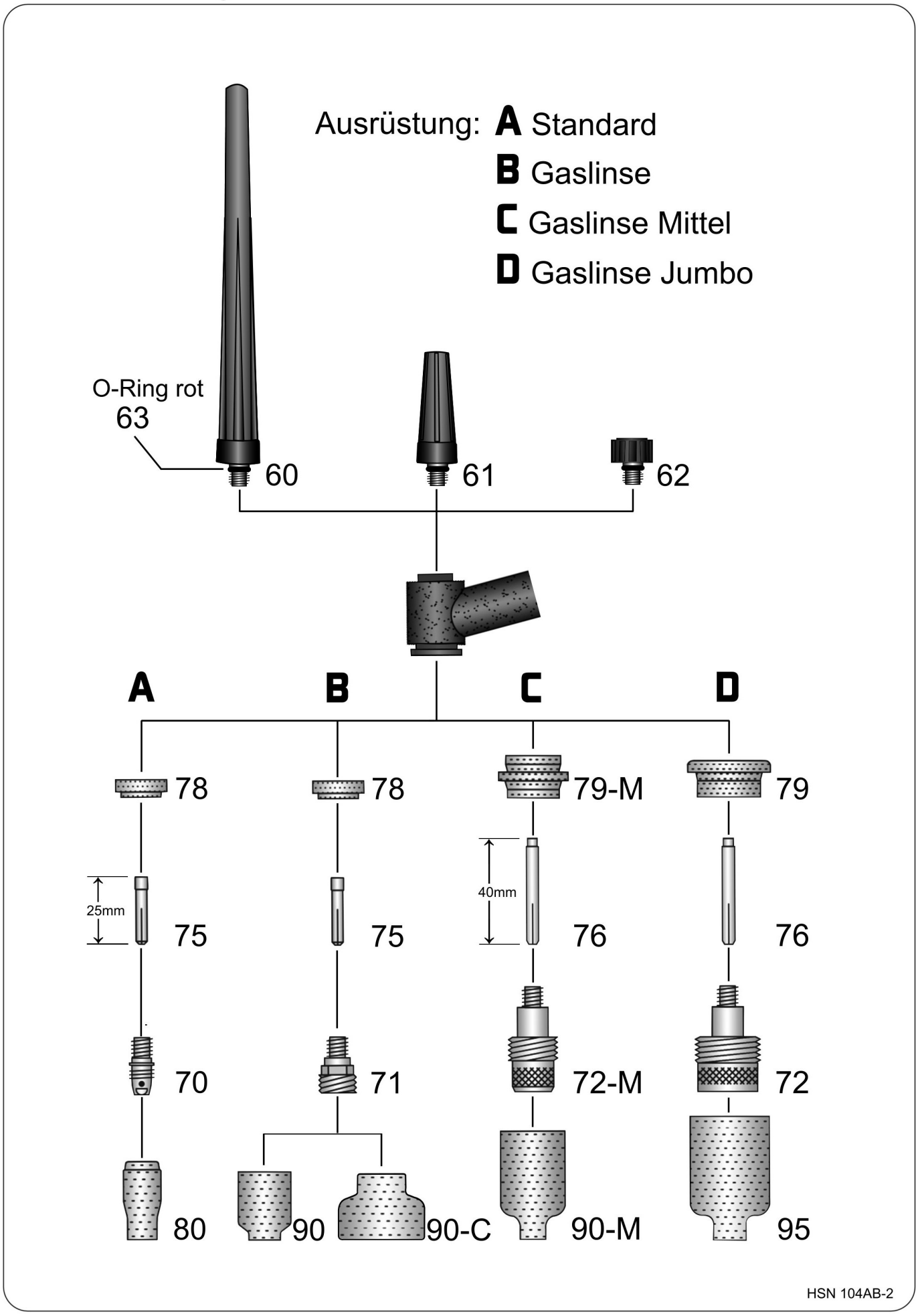

SR 20

Schweißbrenner WIG wassergekühlt mit Import Brennerkörper
220A / 60% ED (Gleichstrom) - 200A / 60% ED (Wechselstrom)

	Art.-Nr.	
		Brenner vorn mit Lederschutzschlauch 1m lang. Preise ohne Leder auf Anfrage. Maschinenseitig Einzelanschlüsse mit Tuchel-Stecker. **Abweichend von den nachstehend gelisteten Brennern können wahlweise auch andere Strom-/Wasserleitungen (z.B. HT 180 Silikon superflexibel) verwendet, und mit vielen Schläuchen in verschiedenen Qualitäten kombiniert werden.** **Brenner + Schlauchpakete können auch in Überlängen geliefert werden. Die verschiedenen Möglichkeiten und Aufpreise siehe Anhang C "Sonderanfertigungen".** **Wir liefern unsere Brenner passend für über 40 verschiedene Maschinenhersteller mit unterschiedlichen Anschlusssystemen.**
	20300401	Brenner SR 20 / 4m 6mm² Schlauchpaket ST 80 PVC-NIT
	20300801	Brenner SR 20 / 8m 6mm² Schlauchpaket ST 80 PVC-NIT
		Folgende Brenner sind mit sehr flexiblen und hitzebeständigen HT 110 Gummi-Gewebeschläuchen ausgerüstet.
	2030040P	Brenner SR 20-PLUS / 4m 6mm² Schlauchpaket HT 110
	2030080P	Brenner SR 20-PLUS / 8m 6mm² Schlauchpaket HT 110
	2040040P	FLEX-Brenner SR 20F-PLUS 2" / 4m 6mm² Hals biegsam Schlauchpaket HT 110
	2040080P	FLEX-Brenner SR 20F-PLUS 2" / 8m 6mm² Hals biegsam Schlauchpaket HT 110
	2043040P	FLEX-Brenner SR 20F-PLUS 3" / 4m 6mm² Hals biegsam Schlauchpaket HT 110
	2043080P	FLEX-Brenner SR 20F-PLUS 3" / 8m 6mm² Hals biegsam Schlauchpaket HT 110
	2044040P	FLEX-Brenner SR 20F-PLUS 4" / 4m 6mm² Hals biegsam Schlauchpaket HT 110
	2044080P	FLEX-Brenner SR 20F-PLUS 4" / 8m 6mm² Hals biegsam Schlauchpaket HT 110
		WIG-Ersatzschlauchpakete in verschiedenen Schlauchqualitäten, maschinenseitg mit Einzelanschlüssen und Tuchelstecker, oder auf Wunsch auch passend für die nachstehend aufgeführten Anschlusssysteme.
	wig92402	WIG-Ersatzschlauchpaket wassergekühlt 4m - Bitte gewünschte Ausführung angeben!
	wig92802	WIG-Ersatzschlauchpaket wassergekühlt 8m - Bitte gewünschte Ausführung angeben!
		Nachstehende Aufpreise für maschinenseitige Anschlüsse dienen lediglich der schnellen Preisfindung. In unserem Katalog "WIG maschinenseitige Anschlüsse" finden Sie eine T-Nummer die den maschinenseitigen Anschluss eindeutig definiert. **Zahlreiche weitere Anschlüsse auf Anfrage.**
	29002102	Aufpreis: maschinenseitig Strom-/Wasserstecker SK35 Bajonettzapfen AD13mm
	29000201	Aufpreis: maschinenseitig mit EURO-ZA
	29002109	Aufpreis: maschinenseitig Strom-/Wasserstecker passend Merkle mit 2 O-Ringen
	29002106	Aufpreis: maschinenseitig Strom-/Wasserstecker passend Fronius mit 1 O-Ring
	29002101	Aufpreis: maschinenseitig Strom-/Wasserstecker passend Dalex mit 1 O-Ring
	29002108	Aufpreis: maschinenseitig Strom-/Wasserstecker passend Oerlikon mit 1 O-Ring
	29002104	Aufpreis: maschinenseitig Strom-/Wasserstecker passend Lorch SK35 + Gasnippel
	29002105	Aufpreis: maschinenseitig Strom-/Wasserstecker passend Kemppi IG-G1/4"
	29002110	Aufpreis: maschinenseitig Strom-/Wasserstecker passend Cloos
	29000212	Aufpreis: maschinenseitig passend ESAB-ZA, 4 Kontaktstifte auf Position 3,4,5,6 eingebaut
		Bitte beachten Sie, dass für besondere Steuerleitungsstecker zusätzliche Aufpreise entsteher können. Siehe Anhang D.
1	20391001	Brennerkörper SR 20 Schaft Ø 15mm
2	20491001	Brennerkörper SR 20F 2" Hals biegsam (FLEX) Schaft Ø 16,5mm
2.1	20491002	Brennerkörper SR 20F 3" Hals biegsam (FLEX) Schaft Ø 16,5mm
2.2	20491003	Brennerkörper SR 20F 4" Hals biegsam (FLEX) Schaft Ø 16,5mm

SR 20

Schweißbrenner WIG wassergekühlt mit Import Brennerkörper

220A / 60% ED (Gleichstrom) - 200A / 60% ED (Wechselstrom)

	Art.-Nr.	
7	91914811	Gummiadapterstück passend Forma und MG-Griffschale für Schaft Ø 15mm
o.A.	91914812	Gummiadapterstück passend Forma und MG-Griffschale für Schaft Ø 16,5mm
9	17108802	Import Griffrohr H-100 SR 9-17-20 ID15,0mm
o.A.	17108803	Import Griffrohr H-100 SR 9-17-20 ID16,5mm
9.1	10089001	Gummi Einfachdruckschalter
9.2	91921301	Doppeldruckschalter rot/grün
o.A.	17089001	1-Loch Schrumpfschlauch Schaltermuffe ID39mm - min 13mm
o.A.	17089002	2-Loch Schrumpfschlauch Schaltermuffe ID39mm - min 13mm
11.1	91914601	Forma WIG-Griffschale mit Schrauben, Kugelgelenk, ohne Schaltmodul
11.2	91914602	Forma Schraube für Griffschale
11.3	91914603	Forma Schlauchhalter mit Kugelgelenk ID21,5mm (auch passend MG-Griffschale)
11.4	91914611	Forma Schaltmodul: Einfachdruck mit Anschlussadapter
11.5	91914621	Forma Schaltmodul: Doppeldruck mit Anschlussadapter
11.6	91914631	Forma Schaltmodul: Einfachdruck + Potentiometer (10kOhm) mit Anschlussadapter
11.7	91914641	Forma Schaltmodul: Doppeldruck + up/down (4 Schalter) mit Anschlussadapter
11.8	91914651	Forma Anschlussadapter für Steuerleitung passend Schaltmodule
o.A.	91914661	Forma Schaltmodul Verschlusssicherung
		Für folgende Strom-/Wasserleitungen bitte den maschinenseitigen Anschluss angeben. **Für 4m lange Brenner:**
20	20941401	ST 80 PVC-NIT Strom-/Wasserleitung 6mm² SR 20 / 4m
20	20941403	HT 110 Gummi-Gewebeschlauch Strom-/Wasserleitung 6mm² SR 20-PLUS / 4m
20	20941405	HT 130 TPE Strom-/Wasserleitung 6mm² SR 20 / 4m
20	20941408	HT 180 Silikon superflexibel Strom-/Wasserleitung 6mm² SR 20 / 4m
		Für 8m lange Brenner:
20	20941801	ST 80 PVC-NIT Strom-/Wasserleitung 6mm² SR 20 / 8m
20	20941803	HT 110 Gummi-Gewebeschlauch Strom-/Wasserleitung 6mm² SR 20-PLUS / 8m
20	20941805	HT 130 TPE Strom-/Wasserleitung 6mm² SR 20 / 8m
20	20941808	HT 180 Silikon superflexibel Strom-/Wasserleitung 6mm² SR 20 / 8m
		Folgende Strom-/Wasserleitungen maschinenseitig mit IG-M10x1 passend EURO-ZA. **(passt auch für alle Holch-Anschlusssysteme mit AG-M10x1)** **Für 4m lange Brenner:**
21	20941411	ST 80 PVC-NIT Strom-/Wasserleitung 6mm² SR 20 / 4m
21	20941413	HT 110 Gummi-Gewebeschlauch Strom-/Wasserleitung 6mm² SR 20-PLUS / 4m
21	20941415	HT 130 TPE Strom-/Wasserleitung 6mm² SR 20 / 4m
21	20941418	HT 180 Silikon superflexibel Strom-/Wasserleitung 6mm² SR 20 / 4m
		Für 8m lange Brenner:
21	20941811	ST 80 PVC-NIT Strom-/Wasserleitung 6mm² SR 20 / 8m
21	20941813	HT 110 Gummi-Gewebeschlauch Strom-/Wasserleitung 6mm² SR 20-PLUS / 8m
21	20941815	HT 130 TPE Strom-/Wasserleitung 6mm² SR 20 / 8m
21	20941818	HT 180 Silikon superflexibel Strom-/Wasserleitung 6mm² SR 20 / 8m
		Rollenware: **Die Preise gelten pro Meter und sind nur gültig bei Abnahme von kompletten Rollen.**
23	50150001	Meter ST 80 PVC-NIT Gewebeschlauch ID5,0-W1,5mm blau für Wasser (100m)
23	51700002	Meter HT 110 Gummi-Gewebeschlauch ID5,0-W1,7mm blau für Wasser (150m)
23.1	50151001	Meter ST 80 PVC-NIT Gewebeschlauch ID5,0-W1,5mm rot für Wasser (100m)
23.1	51700003	Meter HT 110 Gummi-Gewebeschlauch ID5,0-W1,7mm rot für Wasser (150m)

SR 20

Schweißbrenner WIG wassergekühlt mit Import Brennerkörper

220A / 60% ED (Gleichstrom) - 200A / 60% ED (Wechselstrom)

	Art.-Nr.	
24	31000001	Meter ST 70 PVC Argonschlauch ID3,0-W1,0mm schwarz für Gas (100m)
24	51700001	Meter HT 110 Gummi-Gewebeschlauch ID5,0-W1,7mm schwarz für Gas (150m)
24	31200002	Meter HT 130 TPE Argonschlauch ID3-W1,2mm gelb für Gas (100m)
o.A.	91902701	Meter Steuerleitung 3x0,34mm² abgeschirmt schwarz (100m)
o.A.	91902711	Meter Steuerleitung 3x0,5mm² grün (100m)
25	91902721	Meter Steuerleitung 5x0,25mm² grau (100m)
26	20150002	Meter Neoprene-Schutzschlauch ID20mm schwarz (40m)
26	22150002	Meter Neoprene-Schutzschlauch ID22mm schwarz (40m)
o.A.	91915004	Lederschutzschlauch ID22mm / 1 Meter lang (nur Leder, ohne Anschlüsse)
o.A.	91915007	Lederschutzschlauch ID22mm / 1 Meter lang mit Kugelgelenk und Schlauchverbinder
o.A.	91915013	Schlauchverbinder Lederschlauch/Schutzschlauch ID22,5mm (schwarz) mit Schlitz, AD mit Rillen
34	91901501	Überwurfmutter IG-G1/4"
o.A.	91901211	Schlauchtülle 4mm passend Überwurfmutter IG-G1/4"
35	91901601	Überwurfmutter IG-G3/8"
o.A.	91901301	Schlauchtülle 5mm passend Überwurfmutter IG-G3/8"
36	91901001	Kühlwasser-Schnellverschlussstecknippel EURO
o.A.	91901008	Verschlusskappe blau mit Öse passend Stecknippel EURO
o.A.	91901009	Verschlusskappe rot mit Öse passend Stecknippel EURO
37	91904101	Stecker 3-polig Tuchel mit Bajonettverschluss
37	91904111	Stecker 5-polig Tuchel mit Bajonettverschluss
		Weitere Steuerleitungsstecker siehe Anhang D.
40	91900701	Anschlussmutter isoliert passend EURO-ZA
41	91900211	WIG-Zentralstecker EURO-ZA wassergekühlt
42	91900301	WIG-Zentralstecker baugleich ESAB-ZA, 4 Kontaktstifte auf Pos. 3,4,5,6 eingebaut
42.1	91918571	WIG-Strom/Wasserweiche passend ESAB-ZA
42.3	91918312	WIG-Strom/Wasserstecker SK35 Bajonettzapfen AD13mm
43	91900901	Überwurfmutter IG-M10x1 (ohne Kanten) passend EURO-ZA
45	91918327	Strom-/Wasserstecker passend Fronius mit 1 O-Ring (AG-M10x1 / wie bei EURO-ZA)
45.1	62190001	O-Ring ID6,2-W1,9mm passend Fronius
46	9190417e	Strom-/Wasserstecker passend Dalex mit 1 O-Ring (AG-M12x1)
46-A	9190418n	Strom-/Gasstecker passend Dalex mit Wasserumleitung nach außen, CW-System mit 1 O-Ring
46.1	63240001	O-Ring ID6,3-W2,4mm passend Dalex
47	9190423n	Strom-/Wasserstecker passend Oerlikon mit 1 O-Ring (AG-M10x1 / wie bei EURO-ZA)
47.1	60717801	O-Ring ID6,07-W1,78mm passend Oerlikon
48	9190420n	Strom-/Wasserstecker passend Lorch SK35 + Gasnippel (AG-M10x1 / wie bei EURO-ZA)
48.1	91900801	O-Ring ID4-W1mm passend Gasnippel EURO-ZA
49	91900557	WIG-Knickschutzschale kurz, komplett mit allen Schrauben (passend wassergekühlt)
o.A.	91920702	Schraube M3x11,5mm passend Ratio/Industrie/RAUCH-Griffschalen + Knickschutzschalen
o.A.	91920703	Einbaubuchse M3 passend Ratio/Industrie/RAUCH-Griffschalen + Knickschutzschalen
o.A.	91900602	Senk-Befestigungsschraube M4x6mm passend WIG-Knickschutzschale kurz
49.1	91901012	Gummi-Reduzieröse von ID10,5mm auf ID5mm passend WIG-Knickschutzschale kurz
o.A.	91921701	PUR Wasser-Knickschutzschlauch ID8,5-W1-L150mm passend WIG-Knickschutzschale kurz maschinenseitig passend Wasserschläuche im Bereich der Knickschutzschale
50	91912801	Feder-Aufnahmehülse passend Knickschutzschale
51	91912601	Knickschutzfeder ZA-seitig

SR 20

Schweißbrenner WIG wassergekühlt mit Import Brennerkörper

220A / 60% ED (Gleichstrom) - 200A / 60% ED (Wechselstrom)

	Art.-Nr.	
52	9190419n	Strom-/Wasserstecker passend Kemppi IG-G1/4" (AG-M10x1 / wie bei EURO-ZA)
52a	91903503	Isolierkappe mit Innensechskant SW17 passend WIG Stromanschluss IG-G1/4"
53	9190424n	Strom-/Wasserstecker passend Merkle mit 2 O-Ringen (AG-M10x1 / wie bei EURO-ZA)
53.1	81600001	O-Ring ID8-W1,6mm passend Lorch/Merkle
54	9190415n	Strom-/Wasserstecker passend Cloos (Sonderstecker) (AG-M12x1)
o.A	91900552	WIG-Knickschutzschale lang (wie bei MIG-MAG) mit allen Schrauben passend ESAB-ZA
o.A.	91900554	Befestigungsschraube M4x8mm passend ESAB-ZA
60	20091322	Import-Brennerkappe lang 9-20 (mit rotem O-Ring) 41V24
61	20091312	Import-Brennerkappe mittel 9-20 (mit rotem O-Ring) 41V35
62	20091302	Import-Brennerkappe kurz 9-20 (mit rotem O-Ring) 41V33
63	20089002	O-Ring ID4,2-W2mm rot passend Import-Brennerkappe
70	20961002	Spannhülsengehäuse 9-20 / 1,0 13N26
70	20961602	Spannhülsengehäuse 9-20 / 1,6 13N27
70	20962402	Spannhülsengehäuse 9-20 / 2,4 13N28
70	20963202	Spannhülsengehäuse 9-20 / 3,2 13N29
71	20961011	Gaslinse 9-20 / 1,0 45V42
71	20961611	Gaslinse 9-20 / 1,6 45V43
71	20962411	Gaslinse 9-20 / 2,4 45V44
71	20963211	Gaslinse 9-20 / 3,2 45V45
72-M	20961031	Gaslinse mittel Ausführung 9-20 / 1,0
72-M	20961631	Gaslinse mittel Ausführung 9-20 / 1,6
72-M	20962431	Gaslinse mittel Ausführung 9-20 / 2,4
72-M	20963231	Gaslinse mittel Ausführung 9-20 / 3,2
72	20961021	Jumbo-Gaslinse 9-20 / 1,0 45V0204S
72	20961621	Jumbo-Gaslinse 9-20 / 1,6 45V116S
72	20962421	Jumbo-Gaslinse 9-20 / 2,4 45V64S
72	20963221	Jumbo-Gaslinse 9-20 / 3,2 995795S
		Messing-Spannhülsen L-25mm **passend Ausrüstung (A) Standard Spannhülsengehäuse** **passend Ausrüstung (B) Gaslinse**
75	20102502	Messing-Spannhülse L25 9-20 / 1,0 13N21
75	20162502	Messing-Spannhülse L25 9-20 / 1,6 13N22
75	20242502	Messing-Spannhülse L25 9-20 / 2,4 13N23
75	20322502	Messing-Spannhülse L25 9-20 / 3,2 13N24
		Messing-Spannhülsen L-40mm **passend Ausrüstung (C) Gaslinse Mittel** **passend Ausrüstung (D) Gaslinse Jumbo**
76	20104011	
76	20164011	Messing-Spannhülse L40 9-20 / 1,6 13N22L
76	20244011	Messing-Spannhülse L40 9-20 / 2,4 13N23L
76	20324011	Messing-Spannhülse L40 9-20 / 3,2 13N24L
78	20089011	PTFE-Isolatordichtung 9-20 598882
79-M	20089031	PTFE-Gaslinsenisolator mittel 9-20

SR 20

Schweißbrenner WIG wassergekühlt mit Import Brennerkörper

220A / 60% ED (Gleichstrom) - 200A / 60% ED (Wechselstrom)

	Art.-Nr.	
79	20089021	PTFE-Gaslinsenisolator Jumbo 9-20 54N63-20
		Argondüsen verschiedene Längen passend Ausrüstung (A) Standard Spannhülsengehäuse
80	20930401	Argondüse L30 9-20 / Gr. 4 13N08 (VE=10Stück)
80	20930501	Argondüse L30 9-20 / Gr. 5 13N09 (VE=10Stück)
80	20930601	Argondüse L30 9-20 / Gr. 6 13N10 (VE=10Stück)
80	20930701	Argondüse L30 9-20 / Gr. 7 13N11 (VE=10Stück)
80	20930801	Argondüse L30 9-20 / Gr. 8 13N12 (VE=10Stück)
80	20930101	Argondüse L30 9-20 / Gr.10 13N13 (VE=10Stück)
o.A.	20930304	Argondüse L48 9-20 / Gr. 3 796F70 (VE=10Stück)
o.A.	20930404	Argondüse L48 9-20 / Gr. 4 796F71 (VE=10Stück)
o.A.	20930504	Argondüse L48 9-20 / Gr. 5 796F72 (VE=10Stück)
o.A	20930604	Argondüse L48 9-20 / Gr. 6 796F73 (VE=10Stück)
o.A.	20930306	Argondüse L63 9-20 / Gr. 3 796F74 (VE=10Stück)
o.A.	20930406	Argondüse L63 9-20 / Gr. 4 796F75 (VE=10Stück)
o.A.	20930506	Argondüse L63 9-20 / Gr. 5 796F76 (VE=10Stück)
o.A.	20930606	Argondüse L63 9-20 / Gr. 6 796F77 (VE=10Stück)
o.A.	20930408	Argondüse L89 9-20 / Gr. 4 796F79 (VE=10Stück)
		Argondüsen verschiedene Längen passend Ausrüstung (B) Gaslinse
90	20931401	Gaslinsendüse L25,5 9-20 / Gr.4 53N58 (VE=10Stück)
90	20931501	Gaslinsendüse L25,5 9-20 / Gr.5 53N59 (VE=10Stück)
90	20931601	Gaslinsendüse L25,5 9-20 / Gr.6 53N60 (VE=10Stück)
90	20931701	Gaslinsendüse L25,5 9-20 / Gr.7 53N61 (VE=10Stück)
90	20931801	Gaslinsendüse L25,5 9-20 / Gr.8 53N61-S (VE=10Stück)
o.A.	20931404	Gaslinsendüse L35 9-20 / Gr.4 53N58L (VE=10Stück)
o.A.	20931504	Gaslinsendüse L35 9-20 / Gr.5 53N59L (VE=10Stück)
o.A.	20931604	Gaslinsendüse L35 9-20 / Gr.6 53N60L (VE=10Stück)
o.A.	20931704	Gaslinsendüse L35 9-20 / Gr.7 53N61L (VE=10Stück)
o.A.	20931406	Gaslinsendüse L72 9-20 / Gr.4 53N58XL (VE=10Stück)
o.A.	20931506	Gaslinsendüse L72 9-20 / Gr.5 53N59XL (VE=10Stück)
o.A.	20931606	Gaslinsendüse L72 9-20 / Gr.6 53N60XL (VE=10Stück)
o.A.	20931706	Gaslinsendüse L72 9-20 / Gr.7 53N61XL (VE=10Stück)
o.A.	20931806	Gaslinsendüse L72 9-20 / Gr.8 53N61SXL (VE=10Stück)
90-C	20930016	Gaslinsendüse Kir Royal 9-20 / passend Wolfram Elektrode bis 3,2mm
		Argondüsen verschiedene Längen passend Ausrüstung (C) Gaslinse Mittel
90-M	22093041	Gaslinsendüse L42 17-18-26 / Gr.4 54N18 (VE=10Stück)
90-M	22093051	Gaslinsendüse L42 17-18-26 / Gr.5 54N17 (VE=10Stück)
90-M	22093061	Gaslinsendüse L42 17-18-26 / Gr.6 54N16 (VE=10Stück)
90-M	22093071	Gaslinsendüse L42 17-18-26 / Gr.7 54N15 (VE=10Stück)
90-M	22093081	Gaslinsendüse L42 17-18-26 / Gr.8 54N14 (VE=10Stück)
90-M	22093111	Gaslinsendüse L42 17-18-26 / Gr.11 54N19-11 (VE=10Stück)
90-M	22093121	Gaslinsendüse L42 17-18-26 / Gr.12 54N19 (VE=10Stück)

SR 20

Schweißbrenner WIG wassergekühlt mit Import Brennerkörper

220A / 60% ED (Gleichstrom) - 200A / 60% ED (Wechselstrom)

	Art.-Nr.	
o.A.	22093054	Gaslinsendüse L76 17-18-26 / Gr.5 54N17L (VE=10Stück)
o.A.	22093064	Gaslinsendüse L76 17-18-26 / Gr.6 54N16L (VE=10Stück)
o.A.	22093074	Gaslinsendüse L76 17-18-26 / Gr.7 54N15L (VE=10Stück)
		Argondüsen Jumbo verschiedene Längen passend Ausrüstung (D) Gaslinse Jumbo
95	22093066	Jumbo-Argondüse L48 / Gr.6 57N75 (VE=10Stück)
95	22093086	Jumbo-Argondüse L48 / Gr.8 57N74 (VE=10Stück)
95	22093106	Jumbo-Argondüse L48 / Gr.10 53N88 (VE=10Stück)
95	22093126	Jumbo-Argondüse L48 / Gr.12 53N87 (VE=10Stück)
o.A.	22093067	Jumbo-Argondüse L73 / Gr.6 57N75L (VE=10Stück)
o.A.	22093087	Jumbo-Argondüse L73 / Gr.8 57N74L (VE=10Stück)
o.A.	22093107	Jumbo-Argondüse L73 / Gr.10 53N88L (VE=10Stück)
o.A.	22093127	Jumbo-Argondüse L73 / Gr.12 53N87L (VE=10Stück)

Hochwertige Wolfram-Elektroden in 8 verschiedenen Qualitäten im Anhang A.