# MHS-HP 26

gasgekühlt

**Auslaufmodell**
Isolierung aus
Hartplastik

240 Amp./100% ED (Gleichstrom)
200 Amp./100% ED (Wechselstrom)

HSN 571BB

# MHS - HP 26

## gasgekühlt

Ausrüstung: **A** Standard
**B** Gaslinse
**D** Gaslinse Jumbo
**F** Standard Mini

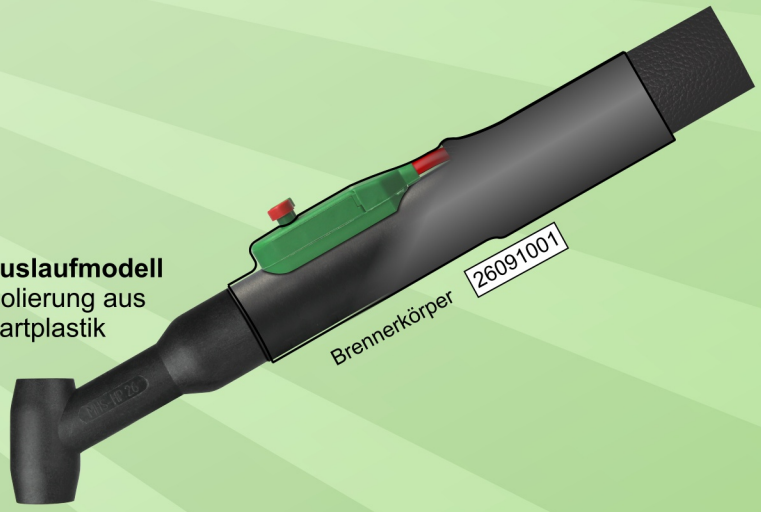


**Auslaufmodell**
Isolierung aus
Hartplastik

Brennerkappe lang
17191311

Brennerkappe mittel
17191321

Brennerkappe kurz
17191301

inklusiv O-Ring rot ID8-W2 mm
17189001

**A** **B** **D** **F**

Gaslinsenisolator
17089021

Gaslinsenisolator Jumbo
17089031

Spannhülse L50mm
17□5002 **für** 1,0/1,6/2,4
18□5002 **für** 3,2/4,0
□**Bitte Größe eintragen**

Spannhülse L50mm
17□5002 **für** 1,0/1,6/2,4
18□5002 **für** 3,2/4,0
□**Bitte Größe eintragen**

Spannhülse L50mm
17□5002 **für** 1,0/1,6/2,4
18□5002 **für** 3,2/4,0
□**Bitte Größe eintragen**

Spannhülse L29mm
17□3002 **für** 1,0/1,6/2,4
18323002 **für** 3,2
□**Bitte Größe eintragen**

Spannhülsengehäuse
1796□02 **für** 1,0/1,6/2,4
1896□02 **für** 3,2/4,0
□**Bitte Größe eintragen**

Gaslinse
1796□11 **für** 1,0/1,6/2,4
1896□11 **für** 3,2/4,0
□**Bitte Größe eintragen**

Gaslinse Jumbo
1796□21 **für** 1,0/1,6/2,4
1896□21 **für** 3,2/4,0
□**Bitte Größe eintragen**

Spannhülsengehäuse Mini
1796□03 **für** 1,0/1,6/2,4
18963203 **für** 3,2
□**Bitte Größe eintragen**

Argondüse L47mm
**für** Standardgehäuse
**Bitte Größe angeben**
auch in Sonderlänge
L76mm lieferbar

Argondüse L42mm
**für** Gaslinse
**Bitte Größe angeben**
auch in Sonderlänge
L76mm lieferbar

Argondüse L 48mm
**für** Gaslinse Jumbo
**Bitte Größe angeben**

Argondüse L30mm
**für** Standardgehäuse Mini
**Bitte Größe angeben**
auch in Sonderlängen
L48mm / L63mm / L89mm
lieferbar

HSN 735BB-1

Holch Schweißbrenner

GETESTET EN 60974-7 ISO 9001:2015

**www.holch-siegen.de**

# MHS HP 26 gasgekühlt

240 Ampere bei 100 % ED (Gleichstrom) - 200 Ampere bei 100 % ED (Wechselstrom)

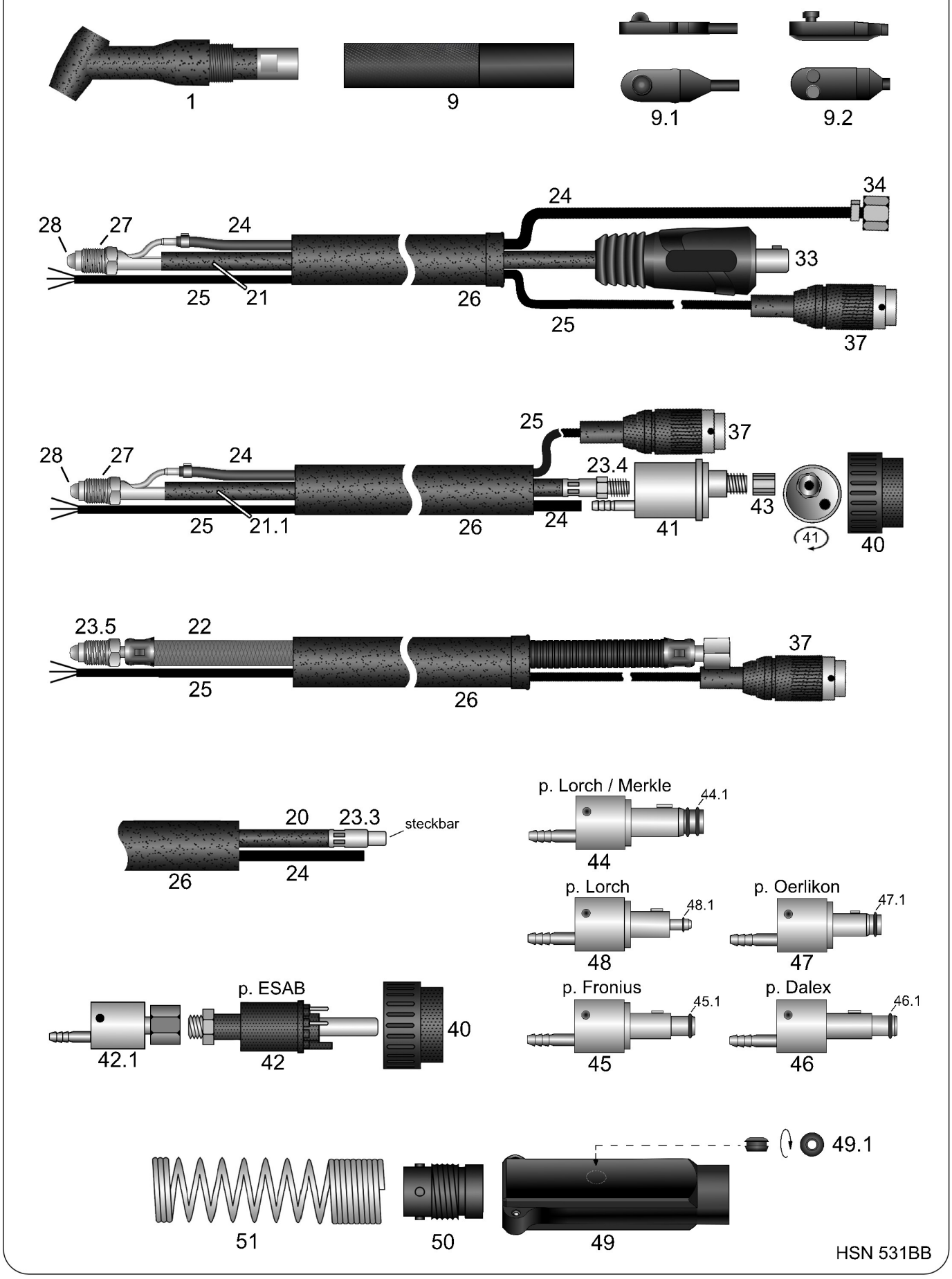

# MHS HP 26 gasgekühlt Verschleißteile

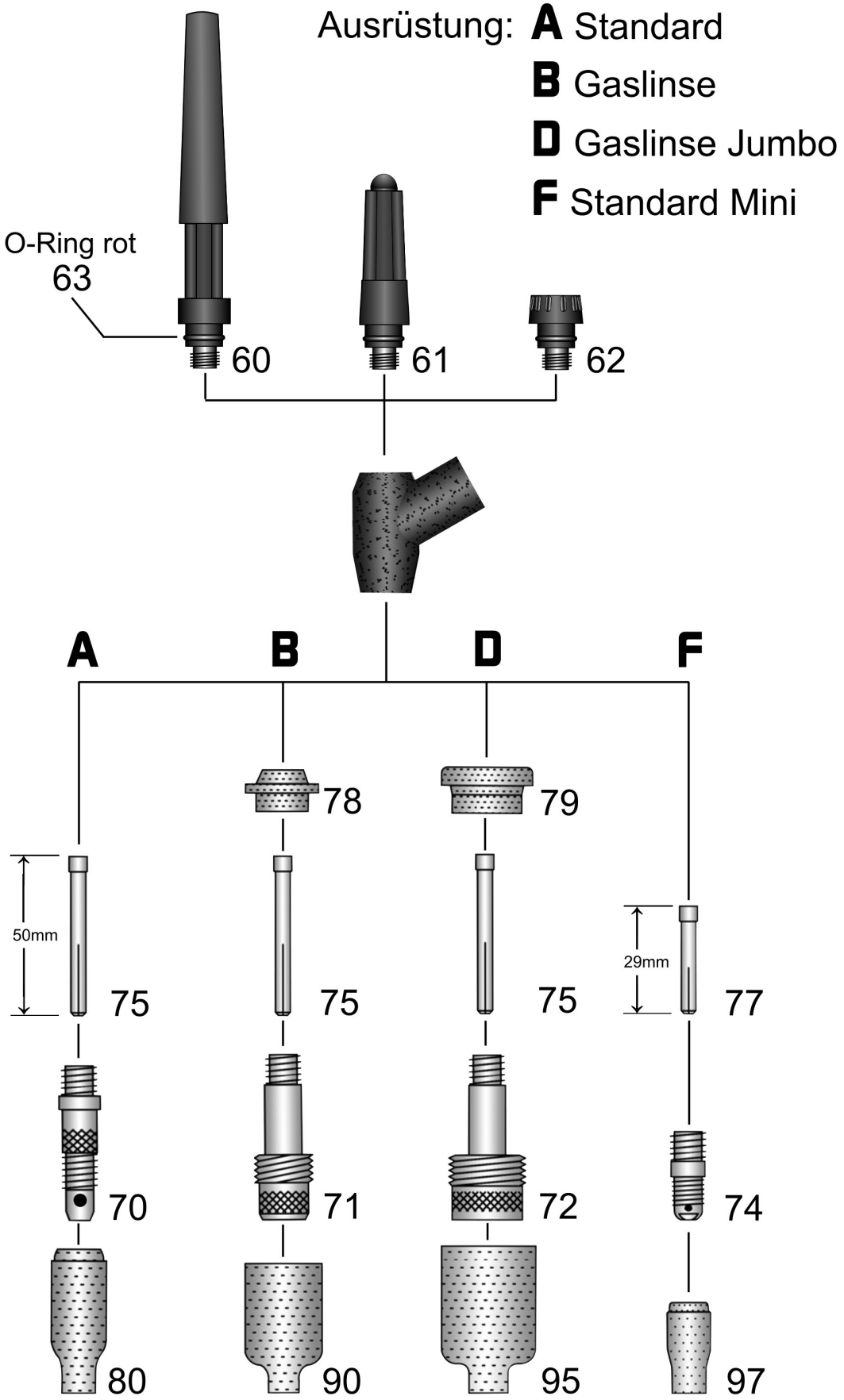

# MHS HP 26

## Schweißbrenner WIG gasgekühlt mit Import Brennerkörper

## 240A / 100% ED (Gleichstrom) - 200A / 100% ED (Wechselstrom)

| | Art.-Nr. | |
|---|---|---|
| | | **Brenner vorn mit Lederschutzschlauch 1m lang. Preise ohne Leder auf Anfrage. Maschinenseitig Einzelanschlüsse mit Tuchel-Stecker.**<br><br>**Brenner + Schlauchpakete können auch in Überlängen geliefert werden. Die verschiedenen Möglichkeiten und Aufpreise siehe Anhang C "Sonderanfertigungen".**<br>**Wir liefern unsere Brenner passend für über 40 verschiedene Maschinenhersteller mit unterschiedlichen Anschlusssystemen.** |
| | 26000401 | Brenner HP 26 / 4m |
| | 26000801 | Brenner HP 26 / 8m |
| | | **WIG-Ersatzschlauchpakete in verschiedenen Schlauchqualitäten, maschinenseitg mit Einzelanschlüssen und Tuchelstecker, oder auf Wunsch auch passend für die nachstehend aufgeführten Anschlusssysteme.** |
| | wig92401 | WIG-Ersatzschlauchpaket gasgekühlt 4m - Bitte gewünschte Ausführung angeben! |
| | wig92801 | WIG-Ersatzschlauchpaket gasgekühlt 8m - Bitte gewünschte Ausführung angeben! |
| | | **Nachstehende Aufpreise für maschinenseitige Anschlüsse dienen lediglich der schnellen Preisfindung. In unserem Katalog "WIG maschinenseitige Anschlüsse" finden Sie eine T-Nummer die den maschinenseitigen Anschluss eindeutig definiert.**<br>**Zahlreiche weitere Anschlüsse auf Anfrage.** |
| | 29000101 | Aufpreis: maschinenseitig mit EURO-ZA |
| | 29002005 | Aufpreis: maschinenseitig Strom-/Gasstecker passend Lorch/Merkle mit 2 O-Ringen |
| | 29002004 | Aufpreis: maschinenseitig Strom-/Gasstecker passend Fronius mit 1 O-Ring |
| | 29002006 | Aufpreis: maschinenseitig Strom-/Gasstecker passend Dalex mit 1 O-Ring |
| | 29002107 | Aufpreis: maschinenseitig Strom-/Gasstecker passend Oerlikon mit 1 O-Ring |
| | 29002002 | Aufpreis: maschinenseitig Strom-/Gasstecker passend Lorch SK35 + Gasnippel |
| | 29000112 | Aufpreis: maschinenseitig passend ESAB-ZA, 4 Kontaktstifte auf Position 3,4,5,6 eingebaut |
| | | **Bitte beachten Sie, dass für besondere Steuerleitungsstecker zusätzliche Aufpreise entsteher können. Siehe Anhang D.** |
| 1 | 26091001 | Brennerkörper HP 26 |
| | | |
| 9 | 26088003 | Griffrohr H-200 passend SR 18 / SR 26 |
| 9.1 | 10089001 | Gummi Einfachdruckschalter |
| 9.2 | 91921301 | Doppeldruckschalter rot/grün |
| o.A. | 10089011 | 1-Loch Schrumpfschlauch Schaltermuffe ID50mm - min 25mm |
| o.A. | 10089012 | 2-Loch Schrumpfschlauch Schaltermuffe ID50mm - min 25mm |
| | | |
| 20 | 26940403 | Schweißkabel 35mm² SR 26 / 4m passend Strom-/Gasstecker + Strom-/Gasweiche (SGW) |
| 20 | 26940803 | Schweißkabel 35mm² SR 26 / 8m passend Strom-/Gasstecker + Strom-/Gasweiche (SGW) |
| | | |
| 21 | 26940402 | Schweißkabel 35mm² SR 26 / 4m mit SK25 oder SK35 <--- BITTE ANGEBEN |
| 21 | 26940802 | Schweißkabel 35mm² SR 26 / 8m mit SK25 oder SK35 <--- BITTE ANGEBEN |
| | | |
| 21.1 | 26940404 | Schweißkabel 35mm² SR 26 / 4m passend EURO-ZA (AG-M10x1) |
| 21.1 | 26940804 | Schweißkabel 35mm² SR 26 / 8m passend EURO-ZA (AG-M10x1) |
| | | **Für folgende Strom-/Gasleitungen bitte den maschinenseitigen Anschluss angeben.** |
| 22 | 26940401 | ST 80 TURBOFLEX Strom-/Gasleitung 27mm² SR 26/230-S / 4m |
| 22 | 26940801 | ST 80 TURBOFLEX Strom-/Gasleitung 27mm² SR 26/230-S / 8m |
| | | |
| 23.3 | 22089057 | WIG-Stromkabelanschluss steckbar ID8,2mm passend 35mm² für Strom-/Gasstecker + SGW |

# MHS HP 26

## Schweißbrenner WIG gasgekühlt mit Import Brennerkörper

## 240A / 100% ED (Gleichstrom) - 200A / 100% ED (Wechselstrom)

| | Art.-Nr. | |
|---|---|---|
| 23.4 | 22089054 | WIG-Stromkabelanschluss AG-M10x1 ID8,2mm passend 35mm² |
| 23.5 | 12058001 | Stromanschluss AD12mm AG-5/8"UNF-rechts |
| | | **Rollenware:**<br>**Die Preise gelten pro Meter und sind nur gültig bei Abnahme von kompletten Rollen.** |
| 24 | 41500001 | Meter ST 70 PVC Gasschlauch schwarz ID4,0-W1,5mm (100m) |
| o.A. | 91902701 | Meter Steuerleitung 3x0,34mm² abgeschirmt schwarz (100m) |
| o.A. | 91902711 | Meter Steuerleitung 3x0,5mm² grün (100m) |
| 25 | 91902721 | Meter Steuerleitung 5x0,25mm² grau (100m) |
| 26 | 22150002 | Meter Neoprene-Schutzschlauch ID22mm schwarz (40m) |
| | | |
| 27 | 91907601 | Stromkabelanschluss getrennte Leitungen AG-5/8"UNF-rechts |
| 28 | 91907612 | Schlauchtülle L81mm SR 26 pistolenseitig |
| | | |
| o.A. | 91915004 | Lederschutzschlauch ID22mm / 1 Meter lang (nur Leder, ohne Anschlüsse) |
| o.A. | 91915007 | Lederschutzschlauch ID22mm / 1 Meter lang mit Kugelgelenk und Schlauchverbinder |
| o.A. | 91915013 | Schlauchverbinder Lederschlauch/Schutzschlauch ID22,5mm (schwarz) mit Schlitz, AD mit Rillen |
| | | |
| 33 | 91918201 | Stromkabelstecker SK25 Bajonettzapfen AD8mm |
| o.A. | 91918321 | Stromkabelstecker SK25 mit sep. Gaseingang, Strom-/Gasanschluss AG-M12x1 |
| 33 | 91918301 | Stromkabelstecker SK35 Bajonettzapfen AD13mm |
| o.A. | 91918311 | Stromkabelstecker SK35 mit sep. Gaseingang, Strom-/Gasanschluss AG-M12x1 |
| | | |
| 34 | 91901501 | Überwurfmutter IG-G1/4" |
| o.A. | 91901211 | Schlauchtülle 4mm passend Überwurfmutter IG-G1/4" |
| | | |
| 37 | 91904101 | Stecker 3-polig Tuchel mit Bajonettverschluss |
| 37 | 91904111 | Stecker 5-polig Tuchel mit Bajonettverschluss |
| | | **Weitere Steuerleitungsstecker siehe Anhang D.** |
| 40 | 91900701 | Anschlussmutter isoliert passend EURO-ZA |
| 41 | 91900122 | WIG-Zentralstecker EURO-ZA (passend getrennte Leitungen) |
| o.A. | 91900121 | WIG-Zentralstecker EURO-ZA mit IG-M10x1 (passend Strom-/Gasleitung) |
| 42 | 91900301 | WIG-Zentralstecker baugleich ESAB-ZA, 4 Kontaktstifte auf Pos. 3,4,5,6 eingebaut |
| 42.1 | 91918561 | WIG-Strom/Gasweiche (SGW) passend ESAB-ZA |
| 43 | 91900901 | Überwurfmutter IG-M10x1 (ohne Kanten) passend EURO-ZA |
| | | |
| 44 | 9190411n | Strom-/Gasstecker passend Lorch / Merkle mit 2 O-Ringen / Stromanschluss wie bei SGW |
| 44.1 | 81600001 | O-Ring ID8-W1,6mm passend Lorch/Merkle |
| 45 | 91918326 | Strom-/Gasstecker passend Fronius mit 1 O-Ring / Stromanschluss wie bei SGW |
| 45.1 | 62190001 | O-Ring ID6,2-W1,9mm passend Fronius |
| 46 | 9190416e | Strom-/Gasstecker passend Dalex mit 1 O-Ring / Stromanschluss wie bei SGW |
| 46.1 | 63240001 | O-Ring ID6,3-W2,4mm passend Dalex |
| 47 | 9190422n | Strom-/Gasstecker passend Oerlikon mit 1 O-Ring / Stromanschluss wie bei SGW |
| 47.1 | 60717801 | O-Ring ID6,07-W1,78mm passend Oerlikon |
| 48 | 9190421n | Strom-/Gasstecker passend Lorch SK35 + Gasnippel / Stromanschluss wie bei SGW |
| 48.1 | 91900801 | O-Ring ID4-W1mm passend Gasnippel EURO-ZA |
| | | |
| 49 | 91900556 | WIG-Knickschutzschale kurz, komplett mit allen Schrauben (passend gasgekühlt) |
| o.A. | 91920702 | Schraube M3x11,5mm passend Ratio/Industrie/RAUCH-Griffschalen + Knickschutzschalen |
| o.A. | 91920703 | Einbaubuchse M3 passend Ratio/Industrie/RAUCH-Griffschalen + Knickschutzschalen |
| o.A. | 91900602 | Senk-Befestigungsschraube M4x6mm passend WIG-Knickschutzschale kurz |

# MHS HP 26

## Schweißbrenner WIG gasgekühlt mit Import Brennerkörper

## 240A / 100% ED (Gleichstrom) - 200A / 100% ED (Wechselstrom)

| | Art.-Nr. | |
|---|---|---|
| 49.1 | 91901012 | Gummi-Reduzieröse von ID10,5mm auf ID5mm passend WIG-Knickschutzschale kurz |
| 50 | 91912801 | Feder-Aufnahmehülse passend Knickschutzschale |
| 51 | 91912601 | Knickschutzfeder ZA-seitig |
| | | |
| o.A. | 91900552 | WIG-Knickschutzschale lang (wie bei MIG-MAG) mit allen Schrauben passend ESAB-ZA |
| o.A. | 91900554 | Befestigungsschraube M4x8mm passend ESAB-ZA |
| | | |
| 60 | 17191311 | Holch-Brennerkappe lang (USA Ausführung mit rotem O-Ring) SR 17-18-26 57Y02 |
| 61 | 17191322 | Import-Brennerkappe mittel (USA Ausführung mit rotem O-Ring) SR 17-18-26 57Y03 |
| 62 | 17191301 | Holch-Brennerkappe kurz (USA Ausführung mit rotem O-Ring) SR 17-18-26 57Y04 |
| 63 | 17189001 | O-Ring rot ID8-W2mm passend Brennerkappe (USA Ausführung) |
| | | |
| 70 | 17961002 | Spannhülsengehäuse 17-18-26 / 1,0 10N30 |
| 70 | 17961602 | Spannhülsengehäuse 17-18-26 / 1,6 10N31 |
| 70 | 17962402 | Spannhülsengehäuse 17-18-26 / 2,4 10N32 |
| 70 | 18963202 | Spannhülsengehäuse 17-18-26 / 3,2 10N28 |
| | | |
| 71 | 17961011 | Gaslinse 17-18-26 / 1,0 45V24 |
| 71 | 17961611 | Gaslinse 17-18-26 / 1,6 45V25 |
| 71 | 17962411 | Gaslinse 17-18-26 / 2,4 45V26 |
| 71 | 18963211 | Gaslinse 17-18-26 / 3,2 45V27 |
| | | |
| 72 | 17961021 | Jumbo-Gaslinse 17-18-26/1,0 45V0204 |
| 72 | 17961621 | Jumbo-Gaslinse 17-18-26/1,6 45V116 |
| 72 | 17962421 | Jumbo-Gaslinse 17-18-26/2,4 45V64 |
| 72 | 18963221 | Jumbo-Gaslinse 17-18-26/3,2 995795 |
| | | |
| 74 | 18961003 | Spannhülsengehäuse "Mini" SR 17-18-26 1,0 Umbausatz |
| 74 | 18961603 | Spannhülsengehäuse "Mini" SR 17-18-26 1,6 Umbausatz |
| 74 | 18962403 | Spannhülsengehäuse "Mini" SR 17-18-26 2,4 Umbausatz |
| 74 | 18963203 | Spannhülsengehäuse "Mini" SR 17-18-26 / 1,0 - 3,2 17CB20 Umbausatz |
| | | **Messing-Spannhülsen L-50mm**<br>**passend Ausrüstung (A) Standard Spannhülsengehäuse**<br>**passend Ausrüstung (B) Gaslinse**<br>**passend Ausrüstung (D) Gaslinse Jumbo** |
| 75 | 17105002 | Messing-Spannhülse L50 17-18-26 / 1,0 10N22 |
| 75 | 17165002 | Messing-Spannhülse L50 17-18-26 / 1,6 10N23 |
| 75 | 17245002 | Messing-Spannhülse L50 17-18-26 / 2,4 10N24 |
| 75 | 18325002 | Messing-Spannhülse L50 17-18-26 / 3,2 10N25 |
| | | **Kupfer-Spannhülsen L-29mm**<br>**passend Ausrüstung (F) Standard Spannhülsengehäuse Mini** |
| 77 | 17103002 | Kupfer-Spannhülse L29 SR 17-18-26 "Mini" 1,0 10N22S |
| 77 | 17163002 | Kupfer-Spannhülse L29 SR 17-18-26 "Mini" 1,6 10N23S |
| 77 | 17243002 | Kupfer-Spannhülse L29 SR 17-18-26 "Mini" 2,4 10N24S |
| 77 | 18323002 | Kupfer-Spannhülse L29 SR 17-18-26 "Mini" 3,2 10N25S |
| | | |
| 78 | 17089021 | PTFE-Gaslinsenisolator 17-18-26 54N01 |
| 79 | 17089031 | PTFE-Gaslinsenisolator Jumbo 17-18-26 54N63 |
| | | **Argondüsen verschiedene Längen**<br>**passend Ausrüstung (A) Standard Spannhülsengehäuse** |

# MHS HP 26

## Schweißbrenner WIG gasgekühlt mit Import Brennerkörper

## 240A / 100% ED (Gleichstrom) - 200A / 100% ED (Wechselstrom)

| | Art.-Nr. | |
|---|---|---|
| 80 | 17930401 | Argondüse L47 17-18-26 / Gr.4 10N50 (VE=10Stück) |
| 80 | 17930501 | Argondüse L47 17-18-26 / Gr.5 10N49 (VE=10Stück) |
| 80 | 17930601 | Argondüse L47 17-18-26 / Gr.6 10N48 (VE=10Stück) |
| 80 | 17930701 | Argondüse L47 17-18-26 / Gr.7 10N47 (VE=10Stück) |
| 80 | 17930801 | Argondüse L47 17-18-26 / Gr.8 10N46 (VE=10Stück) |
| 80 | 17930101 | Argondüse L47 17-18-26 / Gr.10 10N45 (VE=10Stück) |
| 80 | 17930121 | Argondüse L47 17-18-26 / Gr.12 10N44 (VE=10Stück) |
| | | |
| o.A. | 17930404 | Argondüse L76 17-18-26 / Gr.4 10N50L (VE=10Stück) |
| o.A. | 17930504 | Argondüse L76 17-18-26 / Gr.5 10N49L (VE=10Stück) |
| o.A. | 17930604 | Argondüse L76 17-18-26 / Gr.6 10N48L (VE=10Stück) |
| o.A. | 17930704 | Argondüse L76 17-18-26 / Gr.7 10N47L (VE=10Stück) |
| | | **Argondüsen verschiedene Längen<br>passend Ausrüstung (B) Gaslinse** |
| 90 | 22093041 | Gaslinsendüse L42 17-18-26 / Gr.4 54N18 (VE=10Stück) |
| 90 | 22093051 | Gaslinsendüse L42 17-18-26 / Gr.5 54N17 (VE=10Stück) |
| 90 | 22093061 | Gaslinsendüse L42 17-18-26 / Gr.6 54N16 (VE=10Stück) |
| 90 | 22093071 | Gaslinsendüse L42 17-18-26 / Gr.7 54N15 (VE=10Stück) |
| 90 | 22093081 | Gaslinsendüse L42 17-18-26 / Gr.8 54N14 (VE=10Stück) |
| 90 | 22093111 | Gaslinsendüse L42 17-18-26 / Gr.11 54N19-11 (VE=10Stück) |
| 90 | 22093121 | Gaslinsendüse L42 17-18-26 / Gr.12 54N19 (VE=10Stück) |
| | | |
| o.A. | 22093054 | Gaslinsendüse L76 17-18-26 / Gr.5 54N17L (VE=10Stück) |
| o.A. | 22093064 | Gaslinsendüse L76 17-18-26 / Gr.6 54N16L (VE=10Stück) |
| o.A. | 22093074 | Gaslinsendüse L76 17-18-26 / Gr.7 54N15L (VE=10Stück) |
| | | **Argondüsen Jumbo verschiedene Längen<br>passend Ausrüstung (D) Gaslinse Jumbo** |
| 95 | 22093066 | Jumbo-Argondüse L48 / Gr.6 57N75 (VE=10Stück) |
| 95 | 22093086 | Jumbo-Argondüse L48 / Gr.8 57N74 (VE=10Stück) |
| 95 | 22093106 | Jumbo-Argondüse L48 / Gr.10 53N88 (VE=10Stück) |
| 95 | 22093126 | Jumbo-Argondüse L48 / Gr.12 53N87 (VE=10Stück) |
| | | |
| o.A. | 22093067 | Jumbo-Argondüse L73 / Gr.6 57N75L (VE=10Stück) |
| o.A. | 22093087 | Jumbo-Argondüse L73 / Gr.8 57N74L (VE=10Stück) |
| o.A. | 22093107 | Jumbo-Argondüse L73 / Gr.10 53N88L (VE=10Stück) |
| o.A. | 22093127 | Jumbo-Argondüse L73 / Gr.12 53N87L (VE=10Stück) |
| | | **Argondüsen verschiedene Längen<br>passend Ausrüstung (F) Spannhülsengehäuse Standard Mini** |
| 97 | 20930401 | Argondüse L30 9-20 / Gr. 4 13N08 (VE=10Stück) |
| 97 | 20930501 | Argondüse L30 9-20 / Gr. 5 13N09 (VE=10Stück) |
| 97 | 20930601 | Argondüse L30 9-20 / Gr. 6 13N10 (VE=10Stück) |
| 97 | 20930701 | Argondüse L30 9-20 / Gr. 7 13N11 (VE=10Stück) |
| 97 | 20930801 | Argondüse L30 9-20 / Gr. 8 13N12 (VE=10Stück) |
| 97 | 20930101 | Argondüse L30 9-20 / Gr.10 13N13 (VE=10Stück) |
| | | |
| o.A. | 20930304 | Argondüse L48 9-20 / Gr. 3 796F70 (VE=10Stück) |
| o.A. | 20930404 | Argondüse L48 9-20 / Gr. 4 796F71 (VE=10Stück) |
| o.A. | 20930504 | Argondüse L48 9-20 / Gr. 5 796F72 (VE=10Stück) |
| o.A | 20930604 | Argondüse L48 9-20 / Gr. 6 796F73 (VE=10Stück) |

# MHS HP 26

## Schweißbrenner WIG gasgekühlt mit Import Brennerkörper

## 240A / 100% ED (Gleichstrom) - 200A / 100% ED (Wechselstrom)

| | Art.-Nr. | |
|---|---|---|
| o.A. | 20930306 | Argondüse L63 9-20 / Gr. 3 796F74 (VE=10Stück) |
| o.A. | 20930406 | Argondüse L63 9-20 / Gr. 4 796F75 (VE=10Stück) |
| o.A. | 20930506 | Argondüse L63 9-20 / Gr. 5 796F76 (VE=10Stück) |
| o.A. | 20930606 | Argondüse L63 9-20 / Gr. 6 796F77 (VE=10Stück) |
| | | |
| o.A. | 20930408 | Argondüse L89 9-20 / Gr. 4 796F79 (VE=10Stück) |

**Hochwertige Wolfram-Elektroden in 8 verschiedenen Qualitäten im Anhang A.**