SR 9P

gasgekühlt

110 Amp./60% ED (Gleichstrom)
95 Amp./60% ED (Wechselstrom)

HSN 781

SR 9P gasgekühlt

Ausrüstung: **A** Standard
B Gaslinse
C Gaslinse Mittel
D Gaslinse Jumbo

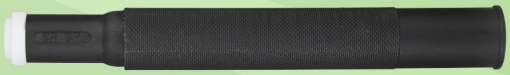

Brennerkörper 90291501

A **B** **C** **D**

Isolatordichtung
20089011

Isolatordichtung
20089011

Gaslinsenisolator Mittel
20089031

Gaslinsenisolator Jumbo
20089021

Spannhülse L25mm
20□□2502 **für** 1,0/1,6/2,4/3,2
□□ **Bitte Größe eintragen**

Spannhülse L25mm
20□□2502 **für** 1,0/1,6/2,4/3,2
□□ **Bitte Größe eintragen**

Spannhülse L40mm
20□□4011 **für** 1,0/1,6/2,4/3,2
□□ **Bitte Größe eintragen**

Spannhülse L40mm
20□□4011 **für** 1,0/1,6/2,4/3,2
□□ **Bitte Größe eintragen**

Spannhülsengehäuse
2096□□02 **für** 1,0/1,6/2,4/3,2
□□ **Bitte Größe eintragen**

Gaslinse
2096□□11 **für** 1,0/1,6/2,4/3,2
□□ **Bitte Größe eintragen**

Gaslinse Mittel
2096□□31 **für** 1,0/1,6/2,4/3,2
□□ **Bitte Größe eintragen**

Gaslinse Jumbo
2096□□21 **für** 1,0/1,6/2,4/3,2
□□ **Bitte Größe eintragen**

Argondüse L30mm
für Standardgehäuse
Bitte Größe angeben
auch in Sonderlängen
L48mm / L63mm / L89mm
lieferbar

Argondüse L25,5mm
für Gaslinse
Bitte Größe angeben
auch in Sonderlängen
L35mm / L72mm
lieferbar

Argondüse L42mm
für Gaslinse Mittel
Bitte Größe angeben
auch in Sonderlänge
L76mm lieferbar

Argondüse L 48mm
für Gaslinse Jumbo
Bitte Größe angeben

Holch Schweißbrenner
GETESTET EN 60974-7 ISO 9001:2015
www.holch-siegen.de

AUT SR 9P gasgekühlt

110 Ampere bei 60 % ED (Gleichstrom) - 95 Ampere bei 60 % ED (Wechselstrom)

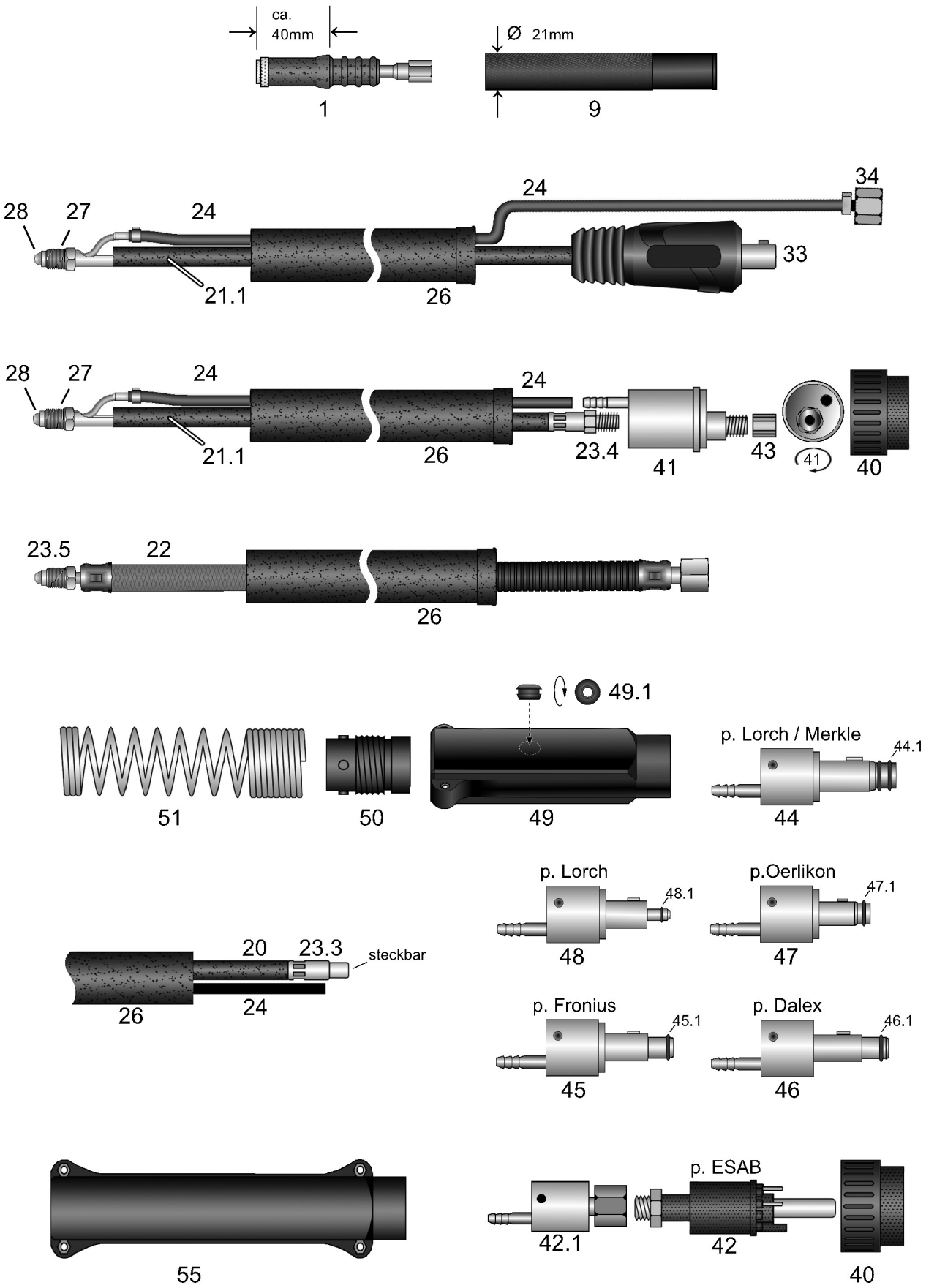

HSN 766

AUT SR 9P gasgekühlt Verschleißteile

Ausrüstung: **A** Standard
B Gaslinse
C Gaslinse Mittel
D Gaslinse Jumbo

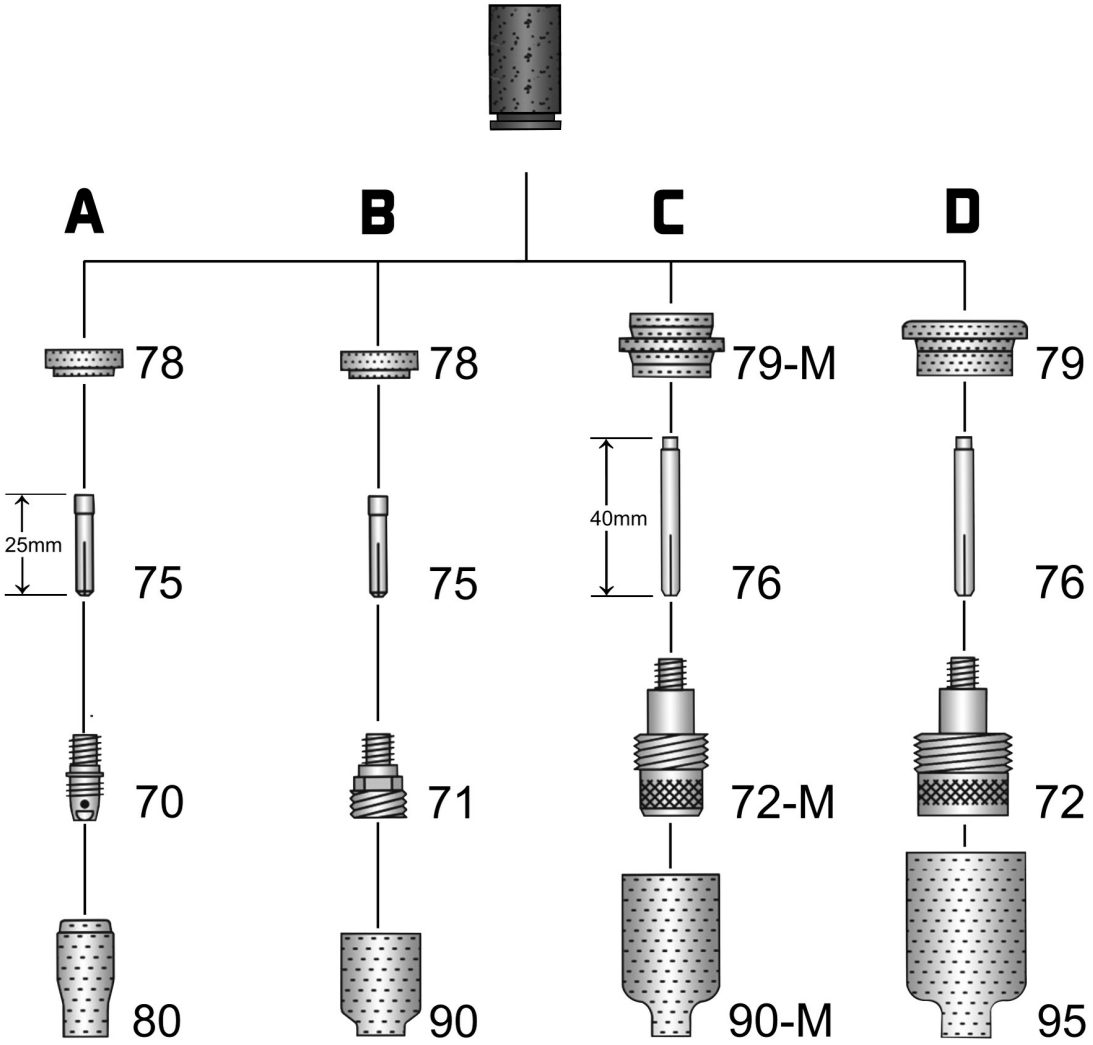

HSN 771

AUT SR 9P

Schweißbrenner WIG gasgekühlt mit Import Brennerkörper

110A / 60% ED (Gleichstrom) - 95A / 60% ED (Wechselstrom)

	Art.-Nr.	
		Brenner ohne Lederschutzschlauch. Maschinenseitig Einzelanschlüsse.
		Abweichend von den nachstehend gelisteten Brennern können wahlweise auch andere Strom-/Gasleitungen (z.B. HT 180 Silikon superflexibel) verwendet, und mit vielen Schläuche in verschiedenen Qualitäten kombiniert werden. Brenner + Schlauchpakete können auch in Überlängen geliefert werden. Die verschiedenen Möglichkeiten und Aufpreise siehe Anhang C "Sonderanfertigungen". Wir liefern unsere Brenner passend für über 40 verschiedene Maschinenhersteller mit unterschiedlichen Anschlusssystemen.
	90250401	AUTomaten-Brenner SR 9P / 4m 25mm²
	90250801	AUTomaten-Brenner SR 9P / 8m 25mm²
		WIG-Ersatzschlauchpakete in verschiedenen Schlauchqualitäten, maschinenseitg mit Einzelanschlüssen, oder auf Wunsch auch passend für die nachstehend aufgeführten Anschlusssysteme.
	wig92401	WIG-Ersatzschlauchpaket gasgekühlt 4m - Bitte gewünschte Ausführung angeben!
	wig92801	WIG-Ersatzschlauchpaket gasgekühlt 8m - Bitte gewünschte Ausführung angeben!
		Nachstehende Aufpreise für maschinenseitige Anschlüsse dienen lediglich der schnellen Preisfindung. In unserem Katalog "WIG maschinenseitige Anschlüsse" finden Sie eine T-Nummer die den maschinenseitigen Anschluss eindeutig definiert. Zahlreiche weitere Anschlüsse auf Anfrage.
	29000101	Aufpreis: maschinenseitig mit EURO-ZA
	29002005	Aufpreis: maschinenseitig Strom-/Gasstecker passend Lorch/Merkle mit 2 O-Ringen
	29002004	Aufpreis: maschinenseitig Strom-/Gasstecker passend Fronius mit 1 O-Ring
	29002006	Aufpreis: maschinenseitig Strom-/Gasstecker passend Dalex mit 1 O-Ring
	29002107	Aufpreis: maschinenseitig Strom-/Gasstecker passend Oerlikon mit 1 O-Ring
	29002002	Aufpreis: maschinenseitig Strom-/Gasstecker passend Lorch SK35 + Gasnippel
	29000112	Aufpreis: maschinenseitig passend ESAB-ZA, 4 Kontaktstifte auf Position 3,4,5,6 eingebaut
1	90291501	AUTomaten-Brennerkörper SR 9P
9	17108803	Import Griffrohr H-100 SR 9-17-20 ID16,5mm
20	17941403	Schweißkabel 25mm² SR 9-17 / 4m passend Strom-/Gasstecker + Strom-/Gasweiche (SGW)
20	17941803	Schweißkabel 25mm² SR 9-17 / 8m passend Strom-/Gasstecker + Strom-/Gasweiche (SGW)
21	17941402	Schweißkabel 25mm² SR 9-17 / 4m mit SK25 oder SK35 <--- BITTE ANGEBEN
21	17941802	Schweißkabel 25mm² SR 9-17 / 8m mit SK25 oder SK35 <--- BITTE ANGEBEN
21.1	17941404	Schweißkabel 25mm² SR 9-17 / 4m passend EURO-ZA (AG-M10x1)
21.1	17941804	Schweißkabel 25mm² SR 9-17 / 8m passend EURO-ZA (AG-M10x1)
		Folgende Strom-/Gasleitungen maschinenseitig mit AG-M10x1 passend EURO-ZA. Für 4m lange Brenner:
o.A.	17941411	ST 80 PVC-NIT Strom-/Gasleitung 17,31mm² SR 9-17 / 4m
o.A.	17944413	HT 110 Gummi-Gewebeschlauch Strom-/Gasleitung 17,31mm² SR 9-17 / 4m
o.A.	17941415	HT 130 TPE Strom-/Gasleitung 17,31mm² SR 9-17 / 4m
o.A.	17941418	HT 180 Silikon superflexibel Strom-/Gasleitung 17,31mm² SR 9-17 / 4m
		Für 8m lange Brenner:
o.A.	17941811	ST 80 PVC-NIT Strom-/Gasleitung 17,31mm² SR 9-17 / 8m
o.A.	17944813	HT 110 Gummi-Gewebeschlauch Strom-/Gasleitung 17,31mm² SR 9-17 / 8m
o.A.	17941815	HT 130 TPE Strom-/Gasleitung 17,31mm² SR 9-17 / 8m

AUT SR 9P

Schweißbrenner WIG gasgekühlt mit Import Brennerkörper

110A / 60% ED (Gleichstrom) - 95A / 60% ED (Wechselstrom)

	Art.-Nr.	
o.A.	17941818	HT 180 Silikon superflexibel Strom-/Gasleitung 17,31mm² SR 9-17 / 8m
		Für folgende Strom-/Gasleitungen bitte den maschinenseitigen Anschluss angeben. **Für 4m lange Brenner:**
22	17941401	ST 80 PVC-NIT Strom-/Gasleitung 17,31mm² SR 9-17 / 4m
22	17944403	HT 110 Gummi-Gewebeschlauch Strom-/Gasleitung 17,31mm² SR 9-17 / 4m
22	17941405	HT 130 TPE Strom-/Gasleitung 17,31mm² SR 9-17 / 4m
22	17941408	HT 180 Silikon superflexibel Strom-/Gasleitung 17,31mm² SR 9-17 / 4m
		Für 8m lange Brenner:
22	17941801	ST 80 PVC-NIT Strom-/Gasleitung 17,31mm² SR 9-17 / 8m
22	17944803	HT 110 Gummi-Gewebeschlauch Strom-/Gasleitung 17,31mm² SR 9-17 / 8m
22	17941805	HT 130 TPE Strom-/Gasleitung 17,31mm² SR 9-17 / 8m
22	17941808	HT 180 Silikon superflexibel Strom-/Gasleitung 17,31mm² SR 9-17 / 8m
23.3	22089056	WIG-Stromkabelanschluss steckbar ID7,2mm passend 25mm² für Strom-/Gasstecker + SGW
23.4	22089053	WIG-Stromkabelanschluss AG-M10x1 ID7,2mm passend 25mm²
23.5	90380002	Stromanschluss AD9mm AG-3/8"UNF-rechts
		Rollenware: **Die Preise gelten pro Meter und sind nur gültig bei Abnahme von kompletten Rollen.**
24	41500001	Meter ST 70 PVC Gasschlauch schwarz ID4,0-W1,5mm (100m)
o.A.	91902701	Meter Steuerleitung 3x0,34mm² abgeschirmt schwarz (100m)
o.A.	91902711	Meter Steuerleitung 3x0,5mm² grün (100m)
o.A.	91902721	Meter Steuerleitung 5x0,25mm² grau (100m)
26	20150002	Meter Neoprene-Schutzschlauch ID20mm schwarz (40m)
27	91907701	Stromanschluss für getrennte Leitungen SR 9-17 AG-3/8" UNF rechts
28	91907712	Schlauchtülle lang für getrennte Leitungen SR 9-17
33	91918201	Stromkabelstecker SK25 Bajonettzapfen AD8mm
o.A.	91918321	Stromkabelstecker SK25 mit sep. Gaseingang, Strom-/Gasanschluss AG-M12x1
33	91918301	Stromkabelstecker SK35 Bajonettzapfen AD13mm
o.A.	91918311	Stromkabelstecker SK35 mit sep. Gaseingang, Strom-/Gasanschluss AG-M12x1
34	91901501	Überwurfmutter IG-G1/4"
o.A.	91901211	Schlauchtülle 4mm passend Überwurfmutter IG-G1/4"
40	91900701	Anschlussmutter isoliert passend EURO-ZA
41	91900122	WIG-Zentralstecker EURO-ZA (passend getrennte Leitungen)
o.A.	91900121	WIG-Zentralstecker EURO-ZA mit IG-M10x1 (passend Strom-/Gasleitung)
42	91900301	WIG-Zentralstecker baugleich ESAB-ZA, 4 Kontaktstifte auf Pos. 3,4,5,6 eingebaut
42.1	91918561	WIG-Strom/Gasweiche (SGW) passend ESAB-ZA
43	91900901	Überwurfmutter IG-M10x1 (ohne Kanten) passend EURO-ZA
44	9190411n	Strom-/Gasstecker passend Lorch / Merkle mit 2 O-Ringen / Stromanschluss wie bei SGW
44.1	81600001	O-Ring ID8-W1,6mm passend Lorch/Merkle
45	91918326	Strom-/Gasstecker passend Fronius mit 1 O-Ring / Stromanschluss wie bei SGW
45.1	62190001	O-Ring ID6,2-W1,9mm passend Fronius
46	9190416e	Strom-/Gasstecker passend Dalex mit 1 O-Ring / Stromanschluss wie bei SGW
46.1	63240001	O-Ring ID6,3-W2,4mm passend Dalex
47	9190422n	Strom-/Gasstecker passend Oerlikon mit 1 O-Ring / Stromanschluss wie bei SGW
47.1	60717801	O-Ring ID6,07-W1,78mm passend Oerlikon

AUT SR 9P

Schweißbrenner WIG gasgekühlt mit Import Brennerkörper

110A / 60% ED (Gleichstrom) - 95A / 60% ED (Wechselstrom)

	Art.-Nr.	
48	9190421n	Strom-/Gasstecker passend Lorch SK35 + Gasnippel / Stromanschluss wie bei SGW
48.1	91900801	O-Ring ID4-W1mm passend Gasnippel EURO-ZA
49	91900556	WIG-Knickschutzschale kurz, komplett mit allen Schrauben (passend gasgekühlt)
o.A.	91920702	Schraube M3x11,5mm passend Ratio/Industrie/RAUCH-Griffschalen + Knickschutzschalen
o.A.	91920703	Einbaubuchse M3 passend Ratio/Industrie/RAUCH-Griffschalen + Knickschutzschalen
o.A.	91900602	Senk-Befestigungsschraube M4x6mm passend WIG-Knickschutzschale kurz
49.1	91901012	Gummi-Reduzieröse von ID10,5mm auf ID5mm passend WIG-Knickschutzschale kurz
50	91912801	Feder-Aufnahmehülse passend Knickschutzschale
51	91912601	Knickschutzfeder ZA-seitig
55	91900552	WIG-Knickschutzschale lang (wie bei MIG-MAG) mit allen Schrauben passend ESAB-ZA
o.A.	91900554	Befestigungsschraube M4x8mm passend ESAB-ZA
70	20961002	Spannhülsengehäuse 9-20 / 1,0 13N26
70	20961602	Spannhülsengehäuse 9-20 / 1,6 13N27
71	20961011	Gaslinse 9-20 / 1,0 45V42
71	20961611	Gaslinse 9-20 / 1,6 45V43
72-M	20961031	Gaslinse mittel Ausführung 9-20 / 1,0
72-M	20961631	Gaslinse mittel Ausführung 9-20 / 1,6
72	20961021	Jumbo-Gaslinse 9-20 / 1,0 45V0204S
72	20961621	Jumbo-Gaslinse 9-20 / 1,6 45V116S
		Messing-Spannhülsen L-25mm **passend Ausrüstung (A) Standard Spannhülsengehäuse** **passend Ausrüstung (B) Gaslinse**
75	20102502	Messing-Spannhülse L25 9-20 / 1,0 13N21
75	20162502	Messing-Spannhülse L25 9-20 / 1,6 13N22
		Messing-Spannhülsen L-40mm **passend Ausrüstung (C) Gaslinse Mittel** **passend Ausrüstung (D) Gaslinse Jumbo**
76	20104011	
76	20164011	Messing-Spannhülse L40 9-20 / 1,6 13N22L
78	20089011	PTFE-Isolatordichtung 9-20 598882
79-M	20089031	PTFE-Gaslinsenisolator mittel 9-20
79	20089021	PTFE-Gaslinsenisolator Jumbo 9-20 54N63-20
		Argondüsen verschiedene Längen **passend Ausrüstung (A) Standard Spannhülsengehäuse**
80	20930401	Argondüse L30 9-20 / Gr. 4 13N08 (VE=10Stück)
80	20930501	Argondüse L30 9-20 / Gr. 5 13N09 (VE=10Stück)
80	20930601	Argondüse L30 9-20 / Gr. 6 13N10 (VE=10Stück)
80	20930701	Argondüse L30 9-20 / Gr. 7 13N11 (VE=10Stück)
80	20930801	Argondüse L30 9-20 / Gr. 8 13N12 (VE=10Stück)
80	20930101	Argondüse L30 9-20 / Gr.10 13N13 (VE=10Stück)
o.A.	20930304	Argondüse L48 9-20 / Gr. 3 796F70 (VE=10Stück)

AUT SR 9P

Schweißbrenner WIG gasgekühlt mit Import Brennerkörper

110A / 60% ED (Gleichstrom) - 95A / 60% ED (Wechselstrom)

	Art.-Nr.	
o.A.	20930404	Argondüse L48 9-20 / Gr. 4 796F71 (VE=10Stück)
o.A.	20930504	Argondüse L48 9-20 / Gr. 5 796F72 (VE=10Stück)
o.A.	20930604	Argondüse L48 9-20 / Gr. 6 796F73 (VE=10Stück)
o.A.	20930306	Argondüse L63 9-20 / Gr. 3 796F74 (VE=10Stück)
o.A.	20930406	Argondüse L63 9-20 / Gr. 4 796F75 (VE=10Stück)
o.A.	20930506	Argondüse L63 9-20 / Gr. 5 796F76 (VE=10Stück)
o.A.	20930606	Argondüse L63 9-20 / Gr. 6 796F77 (VE=10Stück)
o.A.	20930408	Argondüse L89 9-20 / Gr. 4 796F79 (VE=10Stück)
		Argondüsen verschiedene Längen passend Ausrüstung (B) Gaslinse
90	20931401	Gaslinsendüse L25,5 9-20 / Gr.4 53N58 (VE=10Stück)
90	20931501	Gaslinsendüse L25,5 9-20 / Gr.5 53N59 (VE=10Stück)
90	20931601	Gaslinsendüse L25,5 9-20 / Gr.6 53N60 (VE=10Stück)
90	20931701	Gaslinsendüse L25,5 9-20 / Gr.7 53N61 (VE=10Stück)
90	20931801	Gaslinsendüse L25,5 9-20 / Gr.8 53N61-S (VE=10Stück)
o.A.	20931404	Gaslinsendüse L35 9-20 / Gr.4 53N58L (VE=10Stück)
o.A.	20931504	Gaslinsendüse L35 9-20 / Gr.5 53N59L (VE=10Stück)
o.A.	20931604	Gaslinsendüse L35 9-20 / Gr.6 53N60L (VE=10Stück)
o.A.	20931704	Gaslinsendüse L35 9-20 / Gr.7 53N61L (VE=10Stück)
o.A.	20931804	Gaslinsendüse L35 9-20 / Gr.8 53N61SL (VE=10Stück)
o.A.	20931406	Gaslinsendüse L72 9-20 / Gr.4 53N58XL (VE=10Stück)
o.A.	20931506	Gaslinsendüse L72 9-20 / Gr.5 53N59XL (VE=10Stück)
o.A.	20931606	Gaslinsendüse L72 9-20 / Gr.6 53N60XL (VE=10Stück)
o.A.	20931706	Gaslinsendüse L72 9-20 / Gr.7 53N61XL (VE=10Stück)
o.A.	20931806	Gaslinsendüse L72 9-20 / Gr.8 53N61SXL (VE=10Stück)
		Argondüsen verschiedene Längen passend Ausrüstung (C) Gaslinse Mittel
90-M	22093041	Gaslinsendüse L42 17-18-26 / Gr.4 54N18 (VE=10Stück)
90-M	22093051	Gaslinsendüse L42 17-18-26 / Gr.5 54N17 (VE=10Stück)
90-M	22093061	Gaslinsendüse L42 17-18-26 / Gr.6 54N16 (VE=10Stück)
90-M	22093071	Gaslinsendüse L42 17-18-26 / Gr.7 54N15 (VE=10Stück)
90-M	22093081	Gaslinsendüse L42 17-18-26 / Gr.8 54N14 (VE=10Stück)
90-M	22093111	Gaslinsendüse L42 17-18-26 / Gr.11 54N19-11 (VE=10Stück)
90-M	22093121	Gaslinsendüse L42 17-18-26 / Gr.12 54N19 (VE=10Stück)
o.A.	22093054	Gaslinsendüse L76 17-18-26 / Gr.5 54N17L (VE=10Stück)
o.A.	22093064	Gaslinsendüse L76 17-18-26 / Gr.6 54N16L (VE=10Stück)
o.A.	22093074	Gaslinsendüse L76 17-18-26 / Gr.7 54N15L (VE=10Stück)
		Argondüsen Jumbo verschiedene Längen passend Ausrüstung (D) Gaslinse Jumbo
95	22093066	Jumbo-Argondüse L48 / Gr.6 57N75 (VE=10Stück)
95	22093086	Jumbo-Argondüse L48 / Gr.8 57N74 (VE=10Stück)
95	22093106	Jumbo-Argondüse L48 / Gr.10 53N88 (VE=10Stück)
95	22093126	Jumbo-Argondüse L48 / Gr.12 53N87 (VE=10Stück)
o.A.	22093067	Jumbo-Argondüse L73 / Gr.6 57N75L (VE=10Stück)

AUT SR 9P

Schweißbrenner WIG gasgekühlt mit Import Brennerkörper

110A / 60% ED (Gleichstrom) - 95A / 60% ED (Wechselstrom)

	Art.-Nr.	
o.A.	22093087	Jumbo-Argondüse L73 / Gr.8 57N74L (VE=10Stück)
o.A.	22093107	Jumbo-Argondüse L73 / Gr.10 53N88L (VE=10Stück)
o.A.	22093127	Jumbo-Argondüse L73 / Gr.12 53N87L (VE=10Stück)

Hochwertige Wolfram-Elektroden in 8 verschiedenen Qualitäten im Anhang A.