SR 18P

wassergekühlt

320 Amp./60% ED (Gleichstrom)
240 Amp./60% ED (Wechselstrom)

HSN 783

SR 18P wassergekühlt

Brennerkörper 18291501

Ausrüstung: **A** Standard
B Gaslinse
D Gaslinse Jumbo
E Gaslinse Mini
F Standard Mini

Argondüsen-
dichtung
17289021

A **B** **D** **E** **F**

Gaslinsenisolator
17089021

Gaslinsenisolator Jumbo
17089031

Spannhülse L50mm
17□5002 **für** 1,0/1,6/2,4
18□5002 **für** 3,2/4,0
□**Bitte Größe eintragen**

Spannhülse L50mm
17□5002 **für** 1,0/1,6/2,4
18□5002 **für** 3,2/4,0
□**Bitte Größe eintragen**

Spannhülse L50mm
17□5002 **für** 1,0/1,6/2,4
18□5002 **für** 3,2/4,0
□**Bitte Größe eintragen**

Spannhülse L29mm
17□3002 **für** 1,0/1,6/2,4
18323002 **für** 3,2
□**Bitte Größe eintragen**

Spannhülse L29mm
17□3002 **für** 1,0/1,6/2,4
18323002 **für** 3,2
□**Bitte Größe eintragen**

Spannhülsengehäuse
1796□02 **für** 1,0/1,6/2,4
1896□02 **für** 3,2/4,0
□**Bitte Größe eintragen**

Gaslinse
1796□11 **für** 1,0/1,6/2,4
1896□11 **für** 3,2/4,0
□**Bitte Größe eintragen**

Gaslinse Jumbo
1796□21 **für** 1,0/1,6/2,4
1896□21 **für** 3,2/4,0
□**Bitte Größe eintragen**

Gaslinse Mini
1796□31 **für** 1,0/1,6/2,4
18963231 **für** 3,2
□**Bitte Größe eintragen**

Spannhülsengehäuse Mini
1796□03 **für** 1,0/1,6/2,4
18963203 **für** 3,2
□**Bitte Größe eintragen**

Argondüse L47mm
für Standardgehäuse
Bitte Größe angeben
auch in Sonderlänge
L76mm lieferbar

Argondüse L42mm
für Gaslinse
Bitte Größe angeben
auch in Sonderlänge
L76mm lieferbar

Argondüse L 48mm
für Gaslinse Jumbo
Bitte Größe angeben

Argondüse L20mm
für Gaslinse Mini
Bitte Größe angeben

Argondüse L30mm
für Standardgehäuse Mini
Bitte Größe angeben
auch in Sonderlängen
L48mm / L63mm / L89mm
lieferbar

HSN 778

Holch Schweißbrenner

GETESTET EN 60974-7 ISO 9001:2015

www.holch-siegen.de

AUT SR 18P wassergekühlt

320 Ampere bei 60% ED (Gleichstrom) - 240 Ampere bei 60% ED (Wechselstrom)

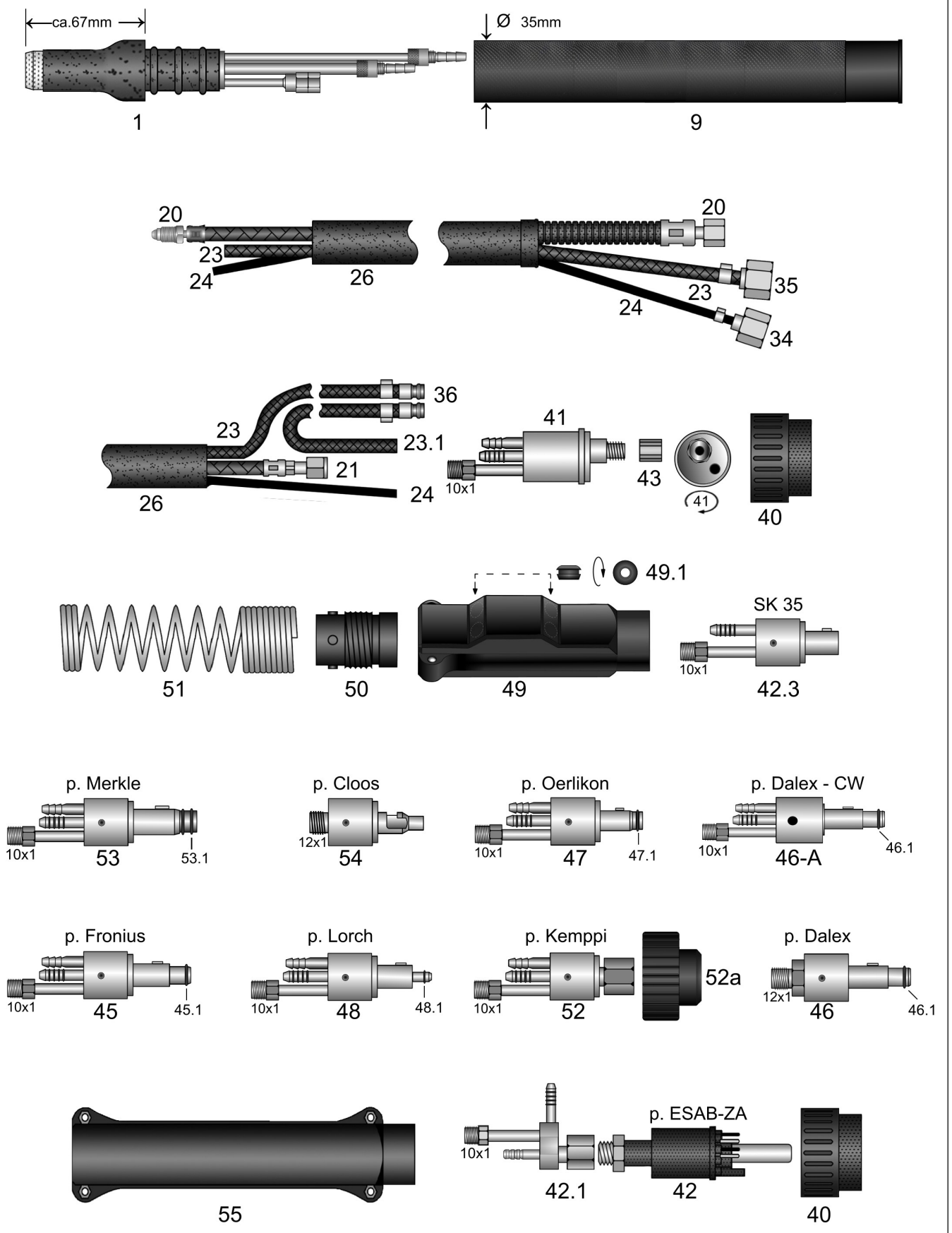

AUT SR 18P wassergekühlt Verschleißteile

Ausrüstung: **A** Standard
B Gaslinse
D Gaslinse Jumbo
E Gaslinse Mini
F Standard Mini

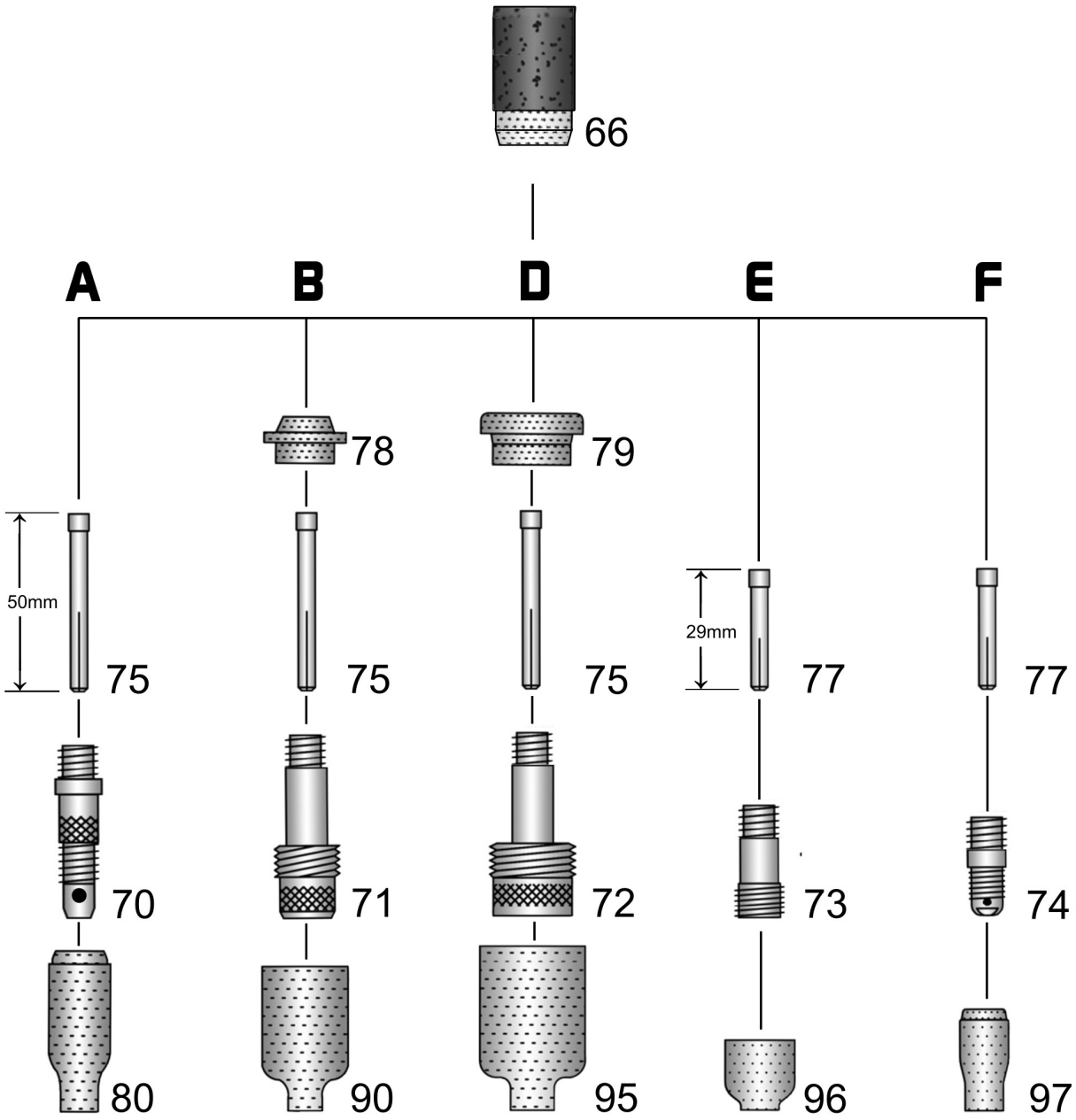

HSN 773

AUT SR 18P

Schweißbrenner WIG wassergekühlt mit Import Brennerkörper

320A / 60% ED (Gleichstrom) - 240A / 60% ED (Wechselstrom)

	Art.-Nr.	
		Brenner ohne Lederschutzschlauch. Maschinenseitig Einzelanschlüsse.
		Abweichend von den nachstehend gelisteten Brennern können wahlweise auch andere Strom-/Wasserleitungen (z.B. HT 180 Silikon superflexibel) verwendet, und mit vielen Schläuchen in verschiedenen Qualitäten kombiniert werden. Brenner + Schlauchpakete können auch in Überlängen geliefert werden. Die verschiedenen Möglichkeiten und Aufpreise siehe Anhang C "Sonderanfertigungen". Wir liefern unsere Brenner passend für über 40 verschiedene Maschinenhersteller mit unterschiedlichen Anschlusssystemen.
		Folgende Brenner sind mit sehr flexiblen und hitzebeständigen HT 110 Gummi-Gewebeschläuchen ausgerüstet.
	1825040P	AUTomaten-Brenner SR 18P / 4m 10mm² Schlauchpaket HT 110
	1825080P	AUTomaten-Brenner SR 18P / 8m 10mm² Schlauchpaket HT 110
		WIG-Ersatzschlauchpakete in verschiedenen Schlauchqualitäten, maschinenseitg mit Einzelanschlüssen, oder auf Wunsch auch passend für die nachstehend aufgeführten Anschlusssysteme.
	wig92402	WIG-Ersatzschlauchpaket wassergekühlt 4m - Bitte gewünschte Ausführung angeben!
	wig92802	WIG-Ersatzschlauchpaket wassergekühlt 8m - Bitte gewünschte Ausführung angeben!
		Nachstehende Aufpreise für maschinenseitige Anschlüsse dienen lediglich der schnellen Preisfindung. In unserem Katalog "WIG maschinenseitige Anschlüsse" finden Sie eine T-Nummer die den maschinenseitigen Anschluss eindeutig definiert. Zahlreiche weitere Anschlüsse auf Anfrage.
	29002102	Aufpreis: maschinenseitig Strom-/Wasserstecker SK35 Bajonettzapfen AD13mm
	29000201	Aufpreis: maschinenseitig mit EURO-ZA
	29002109	Aufpreis: maschinenseitig Strom-/Wasserstecker passend Merkle mit 2 O-Ringen
	29002106	Aufpreis: maschinenseitig Strom-/Wasserstecker passend Fronius mit 1 O-Ring
	29002101	Aufpreis: maschinenseitig Strom-/Wasserstecker passend Dalex mit 1 O-Ring
	29002108	Aufpreis: maschinenseitig Strom-/Wasserstecker passend Oerlikon mit 1 O-Ring
	29002104	Aufpreis: maschinenseitig Strom-/Wasserstecker passend Lorch SK35 + Gasnippel
	29002105	Aufpreis: maschinenseitig Strom-/Wasserstecker passend Kemppi IG-G1/4"
	29002110	Aufpreis: maschinenseitig Strom-/Wasserstecker passend Cloos
	29000212	Aufpreis: maschinenseitig passend ESAB-ZA, 4 Kontaktstifte auf Position 3,4,5,6 eingebaut
1	18291501	AUTomaten-Brennerkörper SR 18P
9	26088003	Griffrohr H-200 passend SR 18 / SR 26
		Für folgende Strom-/Wasserleitungen bitte den maschinenseitigen Anschluss angeben. Für 4m lange Brenner:
20	18941401	ST 80 PVC-NIT Strom-/Wasserleitung 10mm² SR 18 / 4m
20	18941403	HT 110 Gummi-Gewebeschlauch Strom-/Wasserleitung 10mm² SR 18 / 4m
20	18941405	HT 130 TPE Strom-/Wasserleitung 10mm² SR 18 / 4m
20	18941408	HT 180 Silikon superflexibel Strom-/Wasserleitung 10mm² SR 18 / 4m
		Für 8m lange Brenner:
20	18941801	ST 80 PVC-NIT Strom-/Wasserleitung 10mm² SR 18 / 8m
20	18941803	HT 110 Gummi-Gewebeschlauch Strom-/Wasserleitung 10mm² SR 18 / 8m
20	18941805	HT 130 TPE Strom-/Wasserleitung 10mm² SR 18 / 8m
20	18941808	HT 180 Silikon superflexibel Strom-/Wasserleitung 10mm² SR 18 / 8m

AUT SR 18P

Schweißbrenner WIG wassergekühlt mit Import Brennerkörper

320A / 60% ED (Gleichstrom) - 240A / 60% ED (Wechselstrom)

	Art.-Nr.	
		Folgende Strom-/Wasserleitungen maschinenseitig mit IG-M10x1 passend EURO-ZA. (passt auch für alle Holch-Anschlusssysteme mit AG-M10x1) Für 4m lange Brenner:
21	18941411	ST 80 PVC-NIT Strom-/Wasserleitung 10mm² SR 18 / 4m
21	18941413	HT 110 Gummi-Gewebeschlauch Strom-/Wasserleitung 10mm² SR 18 / 4m
21	18941415	HT 130 TPE Strom-/Wasserleitung 10mm² SR 18 / 4m
21	18941418	HT 180 Silikon superflexibel Strom-/Wasserleitung 10mm² SR 18 / 4m
		Für 8m lange Brenner:
21	18941811	ST 80 PVC-NIT Strom-/Wasserleitung 10mm² SR 18 / 8m
21	18941813	HT 110 Gummi-Gewebeschlauch Strom-/Wasserleitung 10mm² SR 18 / 8m
21	18941815	HT 130 TPE Strom-/Wasserleitung 10mm² SR 18 / 8m
21	18941818	HT 180 Silikon superflexibel Strom-/Wasserleitung 10mm² SR 18 / 8m
		Rollenware: Die Preise gelten pro Meter und sind nur gültig bei Abnahme von kompletten Rollen.
23	50150001	Meter ST 80 PVC-NIT Gewebeschlauch ID5,0-W1,5mm blau für Wasser (100m)
23	51700002	Meter HT 110 Gummi-Gewebeschlauch ID5,0-W1,7mm blau für Wasser (150m)
23.1	50151001	Meter ST 80 PVC-NIT Gewebeschlauch ID5,0-W1,5mm rot für Wasser (100m)
23.1	51700003	Meter HT 110 Gummi-Gewebeschlauch ID5,0-W1,7mm rot für Wasser (150m)
24	51700001	Meter HT 110 Gummi-Gewebeschlauch ID5,0-W1,7mm schwarz für Gas (150m)
24	31200002	Meter HT 130 TPE Argonschlauch ID3-W1,2mm gelb für Gas (100m)
24	31000001	Meter ST 70 PVC Argonschlauch ID3,0-W1,0mm schwarz für Gas (100m)
o.A.	91902701	Meter Steuerleitung 3x0,34mm² abgeschirmt schwarz (100m)
o.A.	91902711	Meter Steuerleitung 3x0,5mm² grün (100m)
o.A.	91902721	Meter Steuerleitung 5x0,25mm² grau (100m)
26	22150002	Meter Neoprene-Schutzschlauch ID22mm schwarz (40m)
34	91901501	Überwurfmutter IG-G1/4"
o.A.	91901211	Schlauchtülle 4mm passend Überwurfmutter IG-G1/4"
35	91901601	Überwurfmutter IG-G3/8"
o.A.	91901301	Schlauchtülle 5mm passend Überwurfmutter IG-G3/8"
36	91901001	Kühlwasser-Schnellverschlussstecknippel EURO
o.A.	91901008	Verschlusskappe blau mit Öse passend Stecknippel EURO
o.A.	91901009	Verschlusskappe rot mit Öse passend Stecknippel EURO
40	91900701	Anschlussmutter isoliert passend EURO-ZA
41	91900211	WIG-Zentralstecker EURO-ZA wassergekühlt
42	91900301	WIG-Zentralstecker baugleich ESAB-ZA, 4 Kontaktstifte auf Pos. 3,4,5,6 eingebaut
42.1	91918571	WIG-Strom/Wasserweiche passend ESAB-ZA
42.3	91918312	WIG-Strom/Wasserstecker SK35 Bajonettzapfen AD13mm
43	91900901	Überwurfmutter IG-M10x1 (ohne Kanten) passend EURO-ZA
45	91918327	Strom-/Wasserstecker passend Fronius mit 1 O-Ring (AG-M10x1 / wie bei EURO-ZA)
45.1	62190001	O-Ring ID6,2-W1,9mm passend Fronius
46	9190417e	Strom-/Wasserstecker passend Dalex mit 1 O-Ring (AG-M12x1)
46-A	9190418n	Strom-/Gasstecker passend Dalex mit Wasserumleitung nach außen, CW-System mit 1 O-Ring
46.1	63240001	O-Ring ID6,3-W2,4mm passend Dalex
47	9190423n	Strom-/Wasserstecker passend Oerlikon mit 1 O-Ring (AG-M10x1 / wie bei EURO-ZA)
47.1	60717801	O-Ring ID6,07-W1,78mm passend Oerlikon
48	9190420n	Strom-/Wasserstecker passend Lorch SK35 + Gasnippel (AG-M10x1 / wie bei EURO-ZA)

AUT SR 18P

Schweißbrenner WIG wassergekühlt mit Import Brennerkörper

320A / 60% ED (Gleichstrom) - 240A / 60% ED (Wechselstrom)

	Art.-Nr.	
48.1	91900801	O-Ring ID4-W1mm passend Gasnippel EURO-ZA
49	91900557	WIG-Knickschutzschale kurz, komplett mit allen Schrauben (passend wassergekühlt)
o.A.	91920702	Schraube M3x11,5mm passend Ratio/Industrie/RAUCH-Griffschalen + Knickschutzschalen
o.a.	91920703	Einbaubuchse M3 passend Ratio/Industrie/RAUCH-Griffschalen + Knickschutzschalen
o.A.	91900602	Senk-Befestigungsschraube M4x6mm passend WIG-Knickschutzschale kurz
49.1	91901012	Gummi-Reduzieröse von ID10,5mm auf ID5mm passend WIG-Knickschutzschale kurz
o.A.	91921701	PUR Wasser-Knickschutzschlauch ID8,5-W1-L150mm passend WIG-Knickschutzschale kurz maschinenseitig passend Wasserschläuche im Bereich der Knickschutzschale
50	91912801	Feder-Aufnahmehülse passend Knickschutzschale
51	91912601	Knickschutzfeder ZA-seitig
52	9190419n	Strom-/Wasserstecker passend Kemppi IG-G1/4" (AG-M10x1 / wie bei EURO-ZA)
52a	91903503	Isolierkappe mit Innensechskant SW17 passend WIG Stromanschluss IG-G1/4"
53	9190424n	Strom-/Wasserstecker passend Merkle mit 2 O-Ringen (AG-M10x1 / wie bei EURO-ZA)
53.1	81600001	O-Ring ID8-W1,6mm passend Lorch/Merkle
54	9190415n	Strom-/Wasserstecker passend Cloos (Sonderstecker) (AG-M12x1)
55	91900552	WIG-Knickschutzschale lang (wie bei MIG-MAG) mit allen Schrauben passend ESAB-ZA
o.A.	91900554	Befestigungsschraube M4x8mm passend ESAB-ZA
66	17289021	PTFE-Argondüsendichtung SR 17-18-26 18CG
70	17961002	Spannhülsengehäuse 17-18-26 / 1,0 10N30
70	17961602	Spannhülsengehäuse 17-18-26 / 1,6 10N31
70	17962402	Spannhülsengehäuse 17-18-26 / 2,4 10N32
70	18963202	Spannhülsengehäuse 17-18-26 / 3,2 10N28
70	18964002	Spannhülsengehäuse 17-18-26 / 4,0 406488
71	17961011	Gaslinse 17-18-26 / 1,0 45V24
71	17961611	Gaslinse 17-18-26 / 1,6 45V25
71	17962411	Gaslinse 17-18-26 / 2,4 45V26
71	18963211	Gaslinse 17-18-26 / 3,2 45V27
71	18964011	Gaslinse 17-18-26 / 4,0 45V28
72	17961021	Jumbo-Gaslinse 17-18-26/1,0 45V0204
72	17961621	Jumbo-Gaslinse 17-18-26/1,6 45V116
72	17962421	Jumbo-Gaslinse 17-18-26/2,4 45V64
72	18963221	Jumbo-Gaslinse 17-18-26/3,2 995795
72	18964021	Jumbo-Gaslinse 17-18-26/4,0 45V63
73	17961031	Gaslinse "Mini" SR 17-18-26 / 1,0 Umbausatz
73	17961631	Gaslinse "Mini" SR 17-18-26 / 1,6 Umbausatz
73	17962431	Gaslinse "Mini" SR 17-18-26 / 2,4 Umbausatz
73	18963231	Gaslinse "Mini" SR 17-18-26 / 3,2 Umbausatz
74	18961003	Spannhülsengehäuse "Mini" SR 17-18-26 1,0 Umbausatz
74	18961603	Spannhülsengehäuse "Mini" SR 17-18-26 1,6 Umbausatz
74	18962403	Spannhülsengehäuse "Mini" SR 17-18-26 2,4 Umbausatz
74	18963203	Spannhülsengehäuse "Mini" SR 17-18-26 / 1,0 - 3,2 17CB20 Umbausatz

AUT SR 18P

Schweißbrenner WIG wassergekühlt mit Import Brennerkörper

320A / 60% ED (Gleichstrom) - 240A / 60% ED (Wechselstrom)

	Art.-Nr.	
		Messing-Spannhülsen L-50mm **passend Ausrüstung (A) Standard Spannhülsengehäuse** **passend Ausrüstung (B) Gaslinse** **passend Ausrüstung (D) Gaslinse Jumbo**
75	17105002	Messing-Spannhülse L50 17-18-26 / 1,0 10N22
75	17165002	Messing-Spannhülse L50 17-18-26 / 1,6 10N23
75	17245002	Messing-Spannhülse L50 17-18-26 / 2,4 10N24
75	18325002	Messing-Spannhülse L50 17-18-26 / 3,2 10N25
75	18405002	Messing-Spannhülse L50 17-18-26 / 4,0 10N20
		Kupfer-Spannhülsen L-29mm **passend Ausrüstung (E) Gaslinse Mini** **passend Ausrüstung (F) Standard Spannhülsengehäuse Mini**
77	17103002	Kupfer-Spannhülse L29 SR 17-18-26 "Mini" 1,0 10N22S
77	17163002	Kupfer-Spannhülse L29 SR 17-18-26 "Mini" 1,6 10N23S
77	17243002	Kupfer-Spannhülse L29 SR 17-18-26 "Mini" 2,4 10N24S
77	18323002	Kupfer-Spannhülse L29 SR 17-18-26 "Mini" 3,2 10N25S
78	17089021	PTFE-Gaslinsenisolator 17-18-26 54N01
79	17089031	PTFE-Gaslinsenisolator Jumbo 17-18-26 54N63
		Argondüsen verschiedene Längen **passend Ausrüstung (A) Standard Spannhülsengehäuse**
80	17930401	Argondüse L47 17-18-26 / Gr.4 10N50 (VE=10Stück)
80	17930501	Argondüse L47 17-18-26 / Gr.5 10N49 (VE=10Stück)
80	17930601	Argondüse L47 17-18-26 / Gr.6 10N48 (VE=10Stück)
80	17930701	Argondüse L47 17-18-26 / Gr.7 10N47 (VE=10Stück)
80	17930801	Argondüse L47 17-18-26 / Gr.8 10N46 (VE=10Stück)
80	17930101	Argondüse L47 17-18-26 / Gr.10 10N45 (VE=10Stück)
80	17930121	Argondüse L47 17-18-26 / Gr.12 10N44 (VE=10Stück)
o.A.	17930404	Argondüse L76 17-18-26 / Gr.4 10N50L (VE=10Stück)
o.A.	17930504	Argondüse L76 17-18-26 / Gr.5 10N49L (VE=10Stück)
o.A.	17930604	Argondüse L76 17-18-26 / Gr.6 10N48L (VE=10Stück)
o.A.	17930704	Argondüse L76 17-18-26 / Gr.7 10N47L (VE=10Stück)
		Argondüsen verschiedene Längen **passend Ausrüstung (B) Gaslinse**
90	22093041	Gaslinsendüse L42 17-18-26 / Gr.4 54N18 (VE=10Stück)
90	22093051	Gaslinsendüse L42 17-18-26 / Gr.5 54N17 (VE=10Stück)
90	22093061	Gaslinsendüse L42 17-18-26 / Gr.6 54N16 (VE=10Stück)
90	22093071	Gaslinsendüse L42 17-18-26 / Gr.7 54N15 (VE=10Stück)
90	22093081	Gaslinsendüse L42 17-18-26 / Gr.8 54N14 (VE=10Stück)
90	22093111	Gaslinsendüse L42 17-18-26 / Gr.11 54N19-11 (VE=10Stück)
90	22093121	Gaslinsendüse L42 17-18-26 / Gr.12 54N19 (VE=10Stück)
o.A.	22093054	Gaslinsendüse L76 17-18-26 / Gr.5 54N17L (VE=10Stück)
o.A.	22093064	Gaslinsendüse L76 17-18-26 / Gr.6 54N16L (VE=10Stück)
o.A.	22093074	Gaslinsendüse L76 17-18-26 / Gr.7 54N15L (VE=10Stück)
		Argondüsen Jumbo verschiedene Längen **passend Ausrüstung (D) Gaslinse Jumbo**
95	22093066	Jumbo-Argondüse L48 / Gr.6 57N75 (VE=10Stück)

AUT SR 18P

Schweißbrenner WIG wassergekühlt mit Import Brennerkörper

320A / 60% ED (Gleichstrom) - 240A / 60% ED (Wechselstrom)

	Art.-Nr.		
95	22093086	Jumbo-Argondüse L48 / Gr.8 57N74 (VE=10Stück)	
95	22093106	Jumbo-Argondüse L48 / Gr.10 53N88 (VE=10Stück)	
95	22093126	Jumbo-Argondüse L48 / Gr.12 53N87 (VE=10Stück)	
o.A.	22093067	Jumbo-Argondüse L73 / Gr.6 57N75L (VE=10Stück)	
o.A.	22093087	Jumbo-Argondüse L73 / Gr.8 57N74L (VE=10Stück)	
o.A.	22093107	Jumbo-Argondüse L73 / Gr.10 53N88L (VE=10Stück)	
o.A.	22093127	Jumbo-Argondüse L73 / Gr.12 53N87L (VE=10Stück)	
		Argondüsen L-20mm **passend Ausrüstung (E) Gaslinse Mini**	
96	17930502	Argondüse L20 17-18-26/Gr.5 p. Gaslinse "Mini" 53N59MS	(VE=10Stück)
96	17930602	Argondüse L20 17-18-26/Gr.6 p. Gaslinse "Mini" 53N60MS	(VE=10Stück)
96	17930702	Argondüse L20 17-18-26/Gr.7 p. Gaslinse "Mini" 53N61MS	(VE=10Stück)
		Argondüsen verschiedene Längen **passend Ausrüstung (F) Spannhülsengehäuse Standard Mini**	
97	20930401	Argondüse L30 9-20 / Gr. 4 13N08 (VE=10Stück)	
97	20930501	Argondüse L30 9-20 / Gr. 5 13N09 (VE=10Stück)	
97	20930601	Argondüse L30 9-20 / Gr. 6 13N10 (VE=10Stück)	
97	20930701	Argondüse L30 9-20 / Gr. 7 13N11 (VE=10Stück)	
97	20930801	Argondüse L30 9-20 / Gr. 8 13N12 (VE=10Stück)	
97	20930101	Argondüse L30 9-20 / Gr.10 13N13 (VE=10Stück)	

Hochwertige Wolfram-Elektroden in 8 verschiedenen Qualitäten im Anhang A.