MHS Mikro-21(2)

mit Schraubgasdüse
gasgekühlt

210 Amp./ 50% ED (CO_2)
190 Amp./ 50% ED (Mischgas)

Verschleißteile wie:
MHS Mikro-201(2) wassergekühlt

HSN 971

MHS Mikro-21(2) mit Schraubgasdüse
gasgekühlt

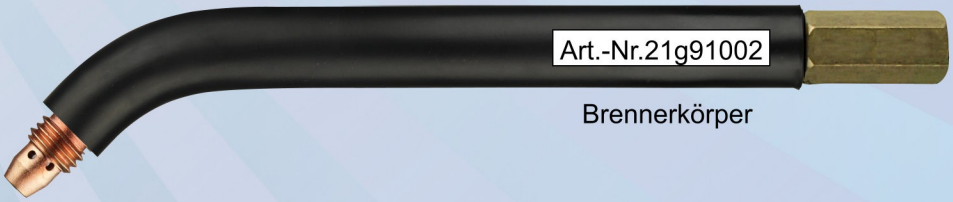

Brennerkörper

Gasdüse konisch ID12,5 mm
Art.-Nr. 20193002

Stromdüse M6 - L 15mm
Art.-Nr. 615□401(CuCrZr)
□**Bitte Drahtstärke eintragen**

Kugelgelenk
Art.-Nr. 91912704

Ratio-Griffschale mit Kugelgelenk
Art.-Nr. 91912534

Industrie-Griffschale mit Kugelgelenk
Art.-Nr. 91912101

Holch Schweißbrenner

GETESTET EN 60974-7 ISO 9001:2015

www.holch-siegen.de

MADE IN GERMANY DAS ORIGINAL

MHS Mikro-21(2) gasgekühlt

210 Ampere bei 50% ED (CO) - 190 Ampere bei 50% ED (Mischgas)

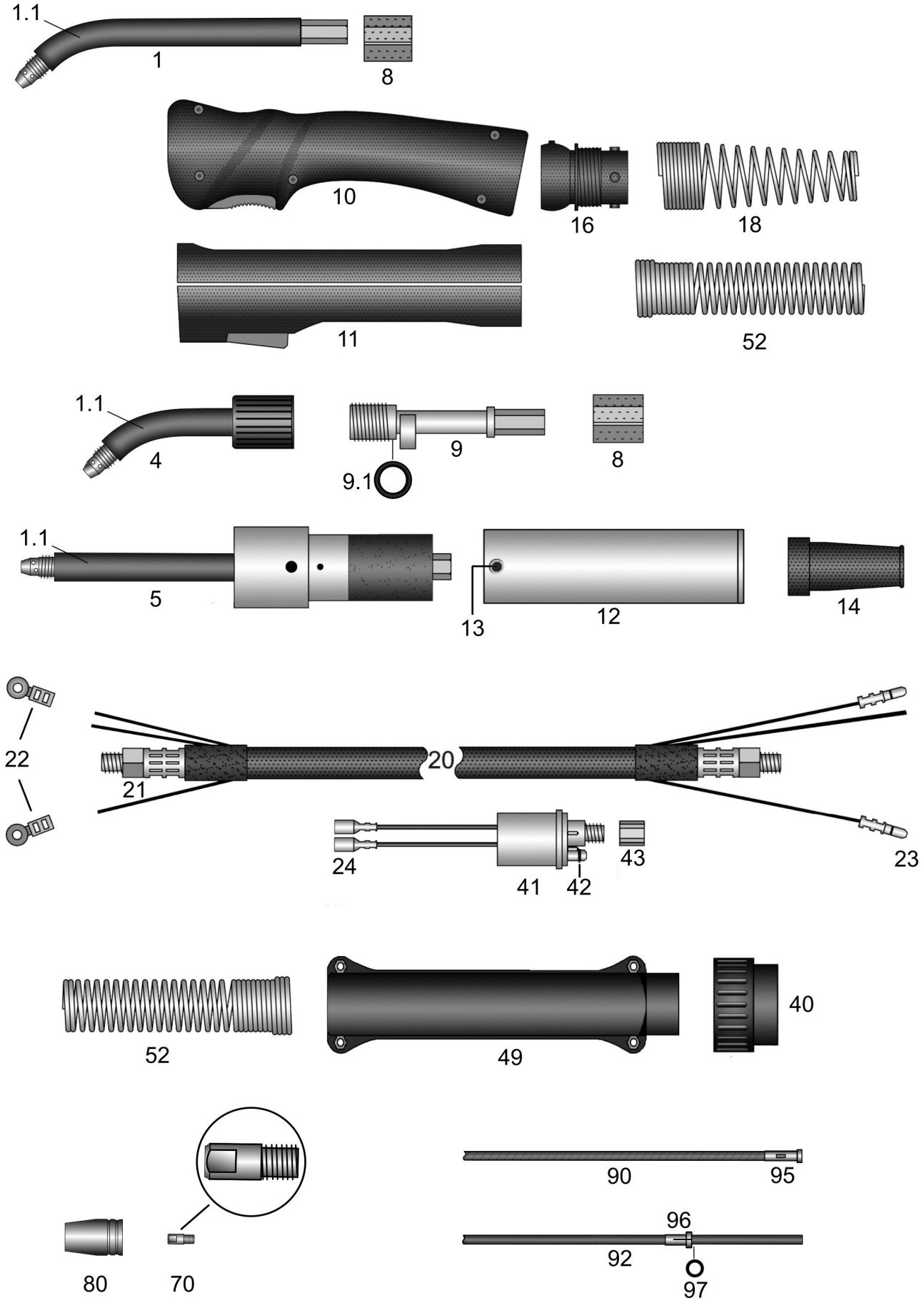

MHS Mikro-21(2)

Schweißbrenner MIG-MAG gasgekühlt

210 A bei 50% Einschaltdauer (CO2) - 190A bei 50% Einschaltdauer (Mischgas)

	Art.-Nr.	
		Verschleißteile wie Brenner MHS Mikro-201(2) wassergekühlt
	21g00312	Brenner MHS Mikro-21(2) / 3m EURO-ZA 25mm²
	21g00412	Brenner MHS Mikro-21(2) / 4m EURO-ZA 25mm²
	21g00512	Brenner MHS Mikro-21(2) / 5m EURO-ZA 25mm²
	21g10312	DR Brenner MHS Mikro-21(2) / 3m EURO-ZA 25mm²
	21g10412	DR Brenner MHS Mikro-21(2) / 4m EURO-ZA 25mm²
	21g10512	DR Brenner MHS Mikro-21(2) / 5m EURO-ZA 25mm²
	21g50312	AUTomaten-Brenner MHS Mikro-21(2) / 3m EURO-ZA 25mm²
	21g15312	DR AUTomaten-Brenner MHS Mikro-21(2) / 3m EURO-ZA 25mm²
		Für Brenner ohne EURO-ZA gelten nachstehende Preise. **Bitte beachten Sie, dass für einzelne Sonderanschlüsse Aufpreise entstehen können,** **die Sie bitte dem Anhang "A" Sonderanfertigungen entnehmen.**
	21g00302	Brenner MHS Mikro-21(2) / 3m 25mm²
	21g00402	Brenner MHS Mikro-21(2) / 4m 25mm²
	21g00502	Brenner MHS Mikro-21(2) / 5m 25mm²
	21g10302	DR Brenner MHS Mikro-21(2) / 3m 25mm²
	21g10402	DR Brenner MHS Mikro-21(2) / 4m 25mm²
	21g10502	DR Brenner MHS Mikro-21(2) / 5m 25mm²
	21g50302	AUTomaten-Brenner MHS Mikro-21(2) / 3m 25mm²
	21g15302	DR AUTomaten-Brenner MHS Mikro-21(2) / 3m 25mm²
		Überlängen und Unterlängen für Hand- und AUTomaten-Brenner **siehe Anhang "B" Sonderanfertigungen**
	pg000001	Aufpreis: Pistolengriff / Stabilisator
o.A.	91912453	Hitzeschutzschild für Pistolen-Griffschale (mit Befestigungsschrauben)
		Brennerkörper und AUTomaten-Brennerkörper mit Stromdüse CuCrZr 1,0 vernickelt **und Gasdüse konisch-ID12,5mm.** **Nicht im Lieferumfang: zusätzlicher Silikon/Glas-Isolierschlauch (20191021)**
1	21g91002	Brennerhals MHS Mikro-21(2)
1.1	s2480200	Abschnitt Isolier-Schrumpfschlauch L200mm
4	21g19102	DR Brennerhals MHS Mikro-21(2)
5	21g91502	AUTomaten-Brennerkörper MHS Mikro-21(2)
o.A.	20191021	Abschnitt Silikon/Glas Isolierschlauch ID12,6-L200mm belastbar bis 200°C. Bei Bedarf auf passende Länge kürzen. (Zusätzlicher mechanischer Schutz, optional verwendbar)
8	15912301	Polyamid-Zwischenkörper
9	15912602	DR Messingzwischenkörper passend Ratio-Griffschale
9	15912601	DR Messingzwischenkörper passend Industrie-Griffschale
o.A.	15912651	DR AUTomaten-Zwischenkörper passend Koaxialkabel
9.1	91903604	O-Ring ID19-W2,4mm
		Griffschalen komplett mit Schalter und Schrauben **Kugelgelenke oder Aufnahmehülsen gehören ebenfalls mit zum Lieferumfang**
10	91912534	Ratio-Griffschale Loch-16mm mit Kugelgelenk
10	91912434	Ratio-Griffschale Loch-16mm (***ohne Kugelgelenk***)
o.A.	91912438	Ratio Mikroschalter DC2

MHS Mikro-21(2)

Schweißbrenner MIG-MAG gasgekühlt

210 A bei 50% Einschaltdauer (CO2) - 190A bei 50% Einschaltdauer (Mischgas)

	Art.-Nr.	
o.A.	91912439	Ratio Drucktaste rot auch passend RAUCH-Griffschale
o.A.	91912441	Gegenfeder passend Drucktaste Ratio-Griffschale und RAUCH-Griffschale
11	91912101	Industrie-Griffschale Loch-16mm mit Kugelgelenk
11	91912231	Industrie-Griffschale Loch-16mm (***ohne Kugelgelenk***)
o.A.	91920411	Industrie Schalterset 11-teilig passend Industrie-Griffschalen mit Bohrung 16/18/20mm
o.A.	91920702	Schraube M3x11,5mm passend Ratio/Industrie/RAUCH-Griffschalen + Knickschutzschalen
o.A.	91920703	Einbaubuchse M3 passend Ratio/Industrie/RAUCH-Griffschalen + Knickschutzschalen
12	91912901	AUT Griffrohr mit Messingmantel AD38mm passend Gummi-Knickschutz
13	91912911	Befestigungsschraube M4x6mm passend AUT Griffrohr AD38mm
14	15912801	Gummi-Knickschutz klein passend Koaxkabel
16	91912704	Feder-Aufnahmehülse pistolenseitig passend Griffschalen mit Kugelgelenk
18	91912503	Knickschutzfeder pistolenseitig für gasgekühlte Brenner mit Kugelgelenk
20	15920311	Koaxialkabel 25mm² / 3m passend EURO-ZA
20	15920411	Koaxialkabel 25mm² / 4m passend EURO-ZA
20	15920511	Koaxialkabel 25mm² / 5m passend EURO-ZA
21	15912211	Kontermutter M10x1-L9,5mm für Koaxialkabel
22	91902811	Lochkabelschuh passend Industrie-Griffschale
23	91902901	Steckerteil-Kabelschuh EURO-ZA-seitig
24	91903001	Buchsenteil-Kabelschuh passend EURO-ZA
40	91900701	Anschlussmutter isoliert passend EURO-ZA
41	91900101	Zentralstecker feststehende Kontaktstifte EURO-ZA gasgekühlt
41	91900106	Zentralstecker Feder Kontaktstifte (Spring Pins) EURO-ZA gasgekühlt
42	91900801	O-Ring ID4-W1mm passend Gasnippel EURO-ZA
43	91900901	Überwurfmutter IG-M10x1 (ohne Kanten) passend EURO-ZA
49	91900561	Knickschutzschalen mit Schrauben passend EURO-ZA
o.A.	91920702	Schraube M3x11,5mm passend Ratio/Industrie/RAUCH-Griffschalen + Knickschutzschalen
o.A.	91920703	Einbaubuchse M3 passend Ratio/Industrie/RAUCH-Griffschalen + Knickschutzschalen
o.A.	91900601	Befestigungsschraube M4x6mm passend MIG-MAG Knickschutzschalen
52	91912502	Knickschutzfeder passend gasgekühlte Brenner (Einbau ohne Aufnahmehülse)
70	61508401	Stromdüse M6-L15mm 0,8 CuCrZr vernickelt
70	61510401	Stromdüse M6-L15mm 1,0 CuCrZr vernickelt
70	61512401	Stromdüse M6-L15mm 1,2 CuCrZr vernickelt
80	20193002	Gasdüse konisch-ID12,5mm L32mm
		Weitere Spiralen und Seelen in anderen Abmessungen und Qualitäten auf Anfrage
90	15451311	Drahtspirale blau ID1,5-AD4,5 passend 3m / EURO-ZA
90	15451411	Drahtspirale blau ID1,5-AD4,5 passend 4m / EURO-ZA
90	15451511	Drahtspirale blau ID1,5-AD4,5 passend 5m / EURO-ZA
90	20451311	Drahtspirale rot ID2,0-AD4,5 passend 3m / EURO-ZA
90	20451411	Drahtspirale rot ID2,0-AD4,5 passend 4m / EURO-ZA
90	20451511	Drahtspirale rot ID2,0-AD4,5 passend 5m / EURO-ZA
92	20393311	Kohle-Teflonseele ID2,0-AD3,9 passend 3m / EURO-ZA
92	20393411	Kohle-Teflonseele ID2,0-AD3,9 passend 4m / EURO-ZA

MHS Mikro-21(2)

Schweißbrenner MIG-MAG gasgekühlt

210 A bei 50% Einschaltdauer (CO2) - 190A bei 50% Einschaltdauer (Mischgas)

	Art.-Nr.	
92	20393511	Kohle-Teflonseele ID2,0-AD3,9 passend 5m / EURO-ZA
92	20406311	Kohle-PA-Seele ID2,0-AD4,0 passend 3m / EURO-ZA
92	20406411	Kohle-PA-Seele ID2,0-AD4,0 passend 4m / EURO-ZA
92	20406511	Kohle-PA-Seele ID2,0-AD4,0 passend 5m / EURO-ZA
92	20404311	ULTRA-Drahtführung (braun) ID2,0-AD4,0 passend 3m / EURO-ZA
92	20404411	ULTRA-Drahtführung (braun) ID2,0-AD4,0 passend 4m / EURO-ZA
92	20404511	ULTRA-Drahtführung (braun) ID2,0-AD4,0 passend 5m / EURO-ZA
o.A.	20405002	Messingspirale (blau markiert) ID2,0-AD4,0mm L300mm passend Seele AD3,9/4,0mm
95	91905711	Haltenippel (Messing) L30mm EURO-ZA passend Spirale AD3,9/4,0mm
96	91906111	Haltenippel geschlitzt EURO-ZA passend Seele AD3,9/4,0mm
97	91906131	O-Ring ID3,5-W1,5mm passend Kunststoffseelen
o.A.	91906112	Messingstützrohr ID4,4-AD5,0mm L200mm
		Vorsatzspiralen zur Verwendung mit DR Brennerkörpern (nach Bedarf kürzen)
o.A.	dr193901	Vorsatzspirale (Stahl) passend DR Brenner L250mm ID1,9-AD3,9mm komplett mit Rippen-Gasführung
o.A.	dr253901	Vorsatzspirale (Stahl) passend DR Brenner L250mm ID2,5-AD3,9mm komplett mit Rippen-Gasführung
o.A.	dr204001	Vorsatzspirale (Messing) passend DR Brenner L250mm ID2,0-AD4,0mm komplett mit Rippen-Gasführung
o.A.	dr254001	Vorsatzspirale (Bronze) passend DR Brenner L250mm ID2,5-AD4,0mm komplett mit Rippen-Gasführung