MHS 60

gasgekühlt

320 Amp./60% ED (CO_2)
300 Amp./60% ED (Mischgas)

Verschleißteile wie:
MHS KONSUL-600 wassergekühlt

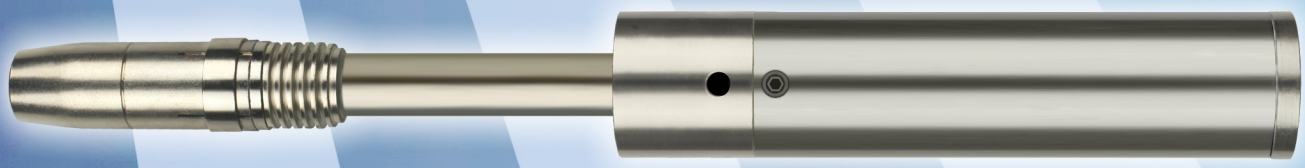

MHS 60
gasgekühlt

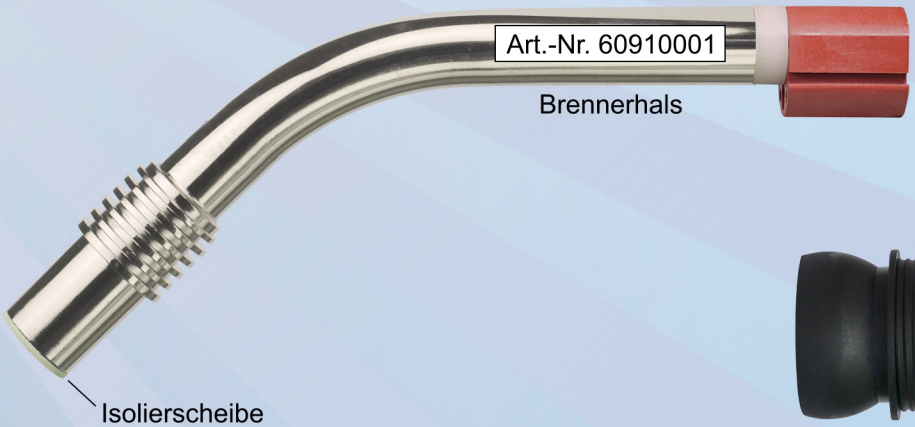

Kugelgelenk
Art.-Nr. 91912704

HL-Gasdüse konisch ID14mm
Art.-Nr. 60093011

Ratio-Griffschale mit Kugelgelenk
Art.-Nr. 91912535

HL-Gasdüse konisch ID17mm
Art.-Nr. 60093001

Industrie-Griffschale mit Kugelgelenk
Art.-Nr. 91912102

HL-Gasdüse zylindrisch ID21mm
Art.-Nr. 60093301

Isolierscheibe
Art.-Nr. 60091211

Düsenstock
Art.-Nr. 60098001 Kupfer
Art.-Nr. 60098002 Messing

Gasverteiler
Art.-Nr. 60091201

HL-Stromdüse M8x 36
Art.-Nr. 836□401(CuCrZr)
□ **Bitte Drahtstärke eintragen**

HSN 653

Holch Schweißbrenner

GETESTET EN 60974-7 ISO 9001:2015

www.holch-siegen.de

MADE IN GERMANY DAS ORIGINAL

MHS 60 gasgekühlt

320 Ampere bei 60% ED (CO_2) - 300 Ampere bei 60% ED (Mischgas)

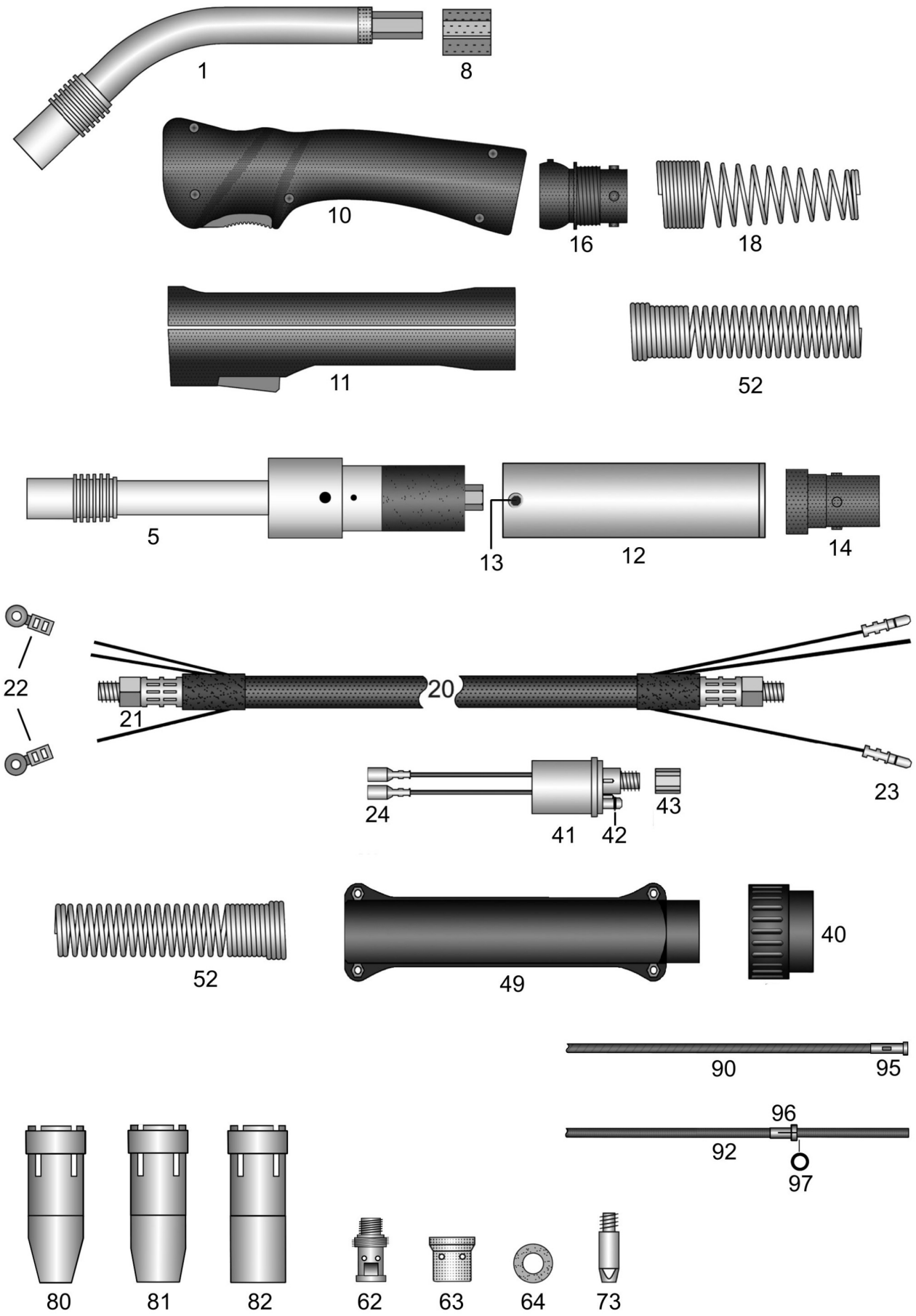

MHS 60

Schweißbrenner MIG-MAG gasgekühlt

320A bei 60% Einschaltdauer (CO2) - 300A bei 60% Einschaltdauer (Mischgas)

	Art.-Nr.	
		Verschleißteile wie Brenner MHS KONSUL-600 wassergekühlt
	60200311	Brenner MHS 60 / 3m EURO-ZA 42mm²
	60200411	Brenner MHS 60 / 4m EURO-ZA 42mm²
	60200511	Brenner MHS 60 / 5m EURO-ZA 42mm²
	60250311	AUTomaten-Brenner MHS 60 / 3m EURO-ZA 42mm²
		Für Brenner ohne EURO-ZA gelten nachstehende Preise. Bitte beachten Sie, dass für einzelne Sonderanschlüsse Aufpreise entstehen können, die Sie bitte dem Anhang "A" Sonderanfertigungen entnehmen.
	60200301	Brenner MHS 60 / 3m 42mm²
	60200401	Brenner MHS 60 / 4m 42mm²
	60200501	Brenner MHS 60 / 5m 42mm²
	60250301	AUTomaten-Brenner MHS 60 / 3m 42mm²
		Überlängen und Unterlängen für Hand- und AUTomaten-Brenner siehe Anhang "B" Sonderanfertigungen
	pg000001	Aufpreis: Pistolengriff / Stabilisator
o.A.	91912453	Hitzeschutzschild für Pistolen-Griffschale (mit Befestigungsschrauben)
	29004602	Aufpreis: Sonderbiegung, Abweichung vom Standard, Schalter oben
		Brennerhals und AUTomaten-Brennerkörper mit Teflon-Isolierung, vernickeltem Messing-Außenrohr mit Kühlrippen, sehr massiver Stromführung, vorne innen liegende Keramik-Isolierung, komplett mit Kupfer-Düsenstock und Isolierscheibe.
1	60910001	Brennerhals
o.A.	30405001	Aufpreis: mit Messinginnenrohr ID3-AD4mm für Aluminiumdraht
5	60291501	AUTomaten-Brennerkörper
8	15912301	Polyamid-Zwischenkörper
		Griffschalen komplett mit Schalter und Schrauben Kugelgelenke oder Aufnahmehülsen gehören ebenfalls mit zum Lieferumfang
10	91912535	Ratio-Griffschale Loch-18mm mit Kugelgelenk
10	91912435	Ratio-Griffschale Loch-18mm (***ohne Kugelgelenk***)
o.A.	91912438	Ratio Mikroschalter DC2
o.A.	91912439	Ratio Drucktaste rot auch passend RAUCH-Griffschale
o.A.	91912441	Gegenfeder passend Drucktaste Ratio-Griffschale und RAUCH-Griffschale
11	91912102	Industrie-Griffschale Loch-18mm mit Kugelgelenk
11	91912331	Industrie-Griffschale Loch-18mm (***ohne Kugelgelenk***)
o.A.	91920411	Industrie Schalterset 11-teilig passend Industrie-Griffschalen mit Bohrung 16/18/20mm
o.A.	91920702	Schraube M3x11,5mm passend Ratio/Industrie/RAUCH-Griffschalen + Knickschutzschalen
o.A.	91920703	Einbaubuchse M3 passend Ratio/Industrie/RAUCH-Griffschalen + Knickschutzschalen
12	91912901	AUT Griffrohr mit Messingmantel AD38mm passend Gummi-Knickschutz
13	91912911	Befestigungsschraube M4x6mm passend AUT Griffrohr AD38mm
14	50191251	Gummiknickschutz RETRO mit Noppen
16	91912704	Feder-Aufnahmehülse pistolenseitig passend Griffschalen mit Kugelgelenk
18	91912503	Knickschutzfeder pistolenseitig für gasgekühlte Brenner mit Kugelgelenk
20	36921311	Koaxialkabel 42mm² / 3m passend EURO-ZA
20	36921411	Koaxialkabel 42mm² / 4m passend EURO-ZA
20	36921511	Koaxialkabel 42mm² / 5m passend EURO-ZA

MHS 60

Schweißbrenner MIG-MAG gasgekühlt

320A bei 60% Einschaltdauer (CO2) - 300A bei 60% Einschaltdauer (Mischgas)

	Art.-Nr.	
21	15912211	Kontermutter M10x1-L9,5mm für Koaxialkabel
22	91902811	Lochkabelschuh passend Industrie-Griffschale
23	91902901	Steckerteil-Kabelschuh EURO-ZA-seitig
24	91903001	Buchsenteil-Kabelschuh passend EURO-ZA
40	91900701	Anschlussmutter isoliert passend EURO-ZA
41	91900101	Zentralstecker feststehende Kontaktstifte EURO-ZA gasgekühlt
41	91900106	Zentralstecker Feder Kontaktstifte (Spring Pins) EURO-ZA gasgekühlt
42	91900801	O-Ring ID4-W1mm passend Gasnippel EURO-ZA
43	91900901	Überwurfmutter IG-M10x1 (ohne Kanten) passend EURO-ZA
49	91900561	Knickschutzschalen mit Schrauben passend EURO-ZA
o.A.	91920702	Schraube M3x11,5mm passend Ratio/Industrie/RAUCH-Griffschalen + Knickschutzschalen
o.A.	91920703	Einbaubuchse M3 passend Ratio/Industrie/RAUCH-Griffschalen + Knickschutzschalen
o.A.	91900601	Befestigungsschraube M4x6mm passend MIG-MAG Knickschutzschalen
52	91912502	Knickschutzfeder passend gasgekühlte Brenner (Einbau ohne Aufnahmehülse)
62	60098011	Düsenstock IG-M8 Material: Kupfer, komplett mit Isolierscheibe
62	60098012	Düsenstock IG-M8 Material: Messing, komplett mit Isolierscheibe
63	60091201	Gasverteiler
63	60091204	HT-Gasverteiler black power
64	60091211	Isolierscheibe
73	83610401	HL-Stromdüse M8-L36-D10 1,0 CuCrZr
73	83612401	HL-Stromdüse M8-L36-D10 1,2 CuCrZr
73	83614401	HL-Stromdüse M8-L36-D10 1,4 CuCrZr
73	83608a41	HL-Stromdüse M8-L36-D10 0,8-A CuCrZr für Aluminiumdraht
73	83610a41	HL-Stromdüse M8-L36-D10 1,0-A CuCrZr für Aluminiumdraht
73	83612a41	HL-Stromdüse M8-L36-D10 1,2-A CuCrZr für Aluminiumdraht
80	60093011	Gasdüse konisch-ID14mm
81	60093001	Gasdüse konisch-ID17mm
82	60093301	Gasdüse zylindrisch-ID21mm
		Weitere Spiralen und Seelen in anderen Abmessungen und Qualitäten auf Anfrage
90	15451311	Drahtspirale blau ID1,5-AD4,5 passend 3m / EURO-ZA
90	15451411	Drahtspirale blau ID1,5-AD4,5 passend 4m / EURO-ZA
90	15451511	Drahtspirale blau ID1,5-AD4,5 passend 5m / EURO-ZA
90	20451311	Drahtspirale rot ID2,0-AD4,5 passend 3m / EURO-ZA
90	20451411	Drahtspirale rot ID2,0-AD4,5 passend 4m / EURO-ZA
90	20451511	Drahtspirale rot ID2,0-AD4,5 passend 5m / EURO-ZA
92	20393311	Kohle-Teflonseele ID2,0-AD3,9 passend 3m / EURO-ZA
92	20393411	Kohle-Teflonseele ID2,0-AD3,9 passend 4m / EURO-ZA
92	20393511	Kohle-Teflonseele ID2,0-AD3,9 passend 5m / EURO-ZA
92	20406311	Kohle-PA-Seele ID2,0-AD4,0 passend 3m / EURO-ZA
92	20406411	Kohle-PA-Seele ID2,0-AD4,0 passend 4m / EURO-ZA
92	20406511	Kohle-PA-Seele ID2,0-AD4,0 passend 5m / EURO-ZA
92	20404311	ULTRA-Drahtführung (braun) ID2,0-AD4,0 passend 3m / EURO-ZA

MHS 60

Schweißbrenner MIG-MAG gasgekühlt

320A bei 60% Einschaltdauer (CO2) - 300A bei 60% Einschaltdauer (Mischgas)

	Art.-Nr.	
92	20404411	ULTRA-Drahtführung (braun) ID2,0-AD4,0 passend 4m / EURO-ZA
92	20404511	ULTRA-Drahtführung (braun) ID2,0-AD4,0 passend 5m / EURO-ZA
o.A.	20405002	Messingspirale (blau markiert) ID2,0-AD4,0mm L300mm passend Seele AD3,9/4,0mm
95	91905721	Haltenippel (Messing) L30mm EURO-ZA passend Spirale AD4,5mm
96	91906111	Haltenippel geschlitzt EURO-ZA passend Seele AD3,9/4,0mm
97	91906131	O-Ring ID3,5-W1,5mm passend Kunststoffseelen
o.A.	91906112	Messingstützrohr ID4,4-AD5,0mm L200mm