# MHS 451g

gasgekühlt

340 Amp./ 60% ED ($CO_2$)
320 Amp./ 60% ED (Mischgas)

**Verschleißteile wie:**

MHS 451 wassergekühlt

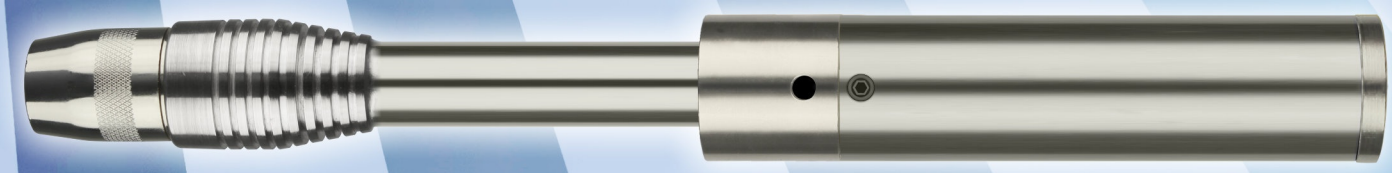

HSN 977

# MHS 451g

## gasgekühlt

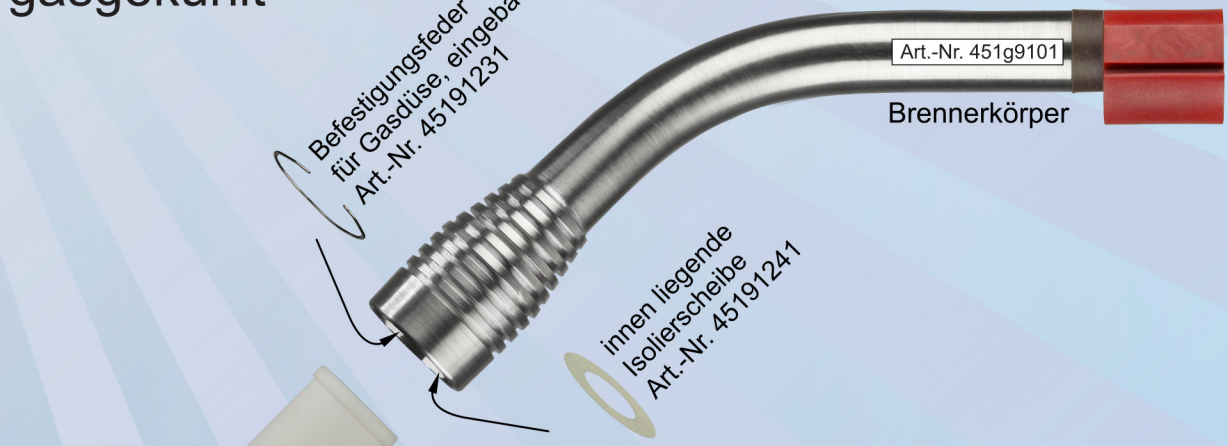


Befestigungsfeder
für Gasdüse, eingebaut
Art.-Nr. 45191231

innen liegende
Isolierscheibe
Art.-Nr. 45191241

Spritzschutz

Gasdüse konisch
ID 15mm, L53
Art.-Nr. 45193001

Gasdüse zylindrisch
ID 20mm, L 53
Art.-Nr. 45193301

Düsenstock M8
Art.-Nr. 25981001

Stromdüse M8 x 30
Art.-Nr. 830 □ 001
□ **Bitte Drahtstärke eintragen**

Kugelgelenk
Art.-Nr. 91912704

Ratio-Griffschale mit Kugelgelenk
Art.-Nr. 91912535

Industrie-Griffschale mit Kugelgelenk
Art.-Nr. 91912102

HSN 974

# MHS 451g gasgekühlt

340 Ampere bei 60% ED ($CO_2$) - 320 Ampere bei 60% ED (Mischgas)

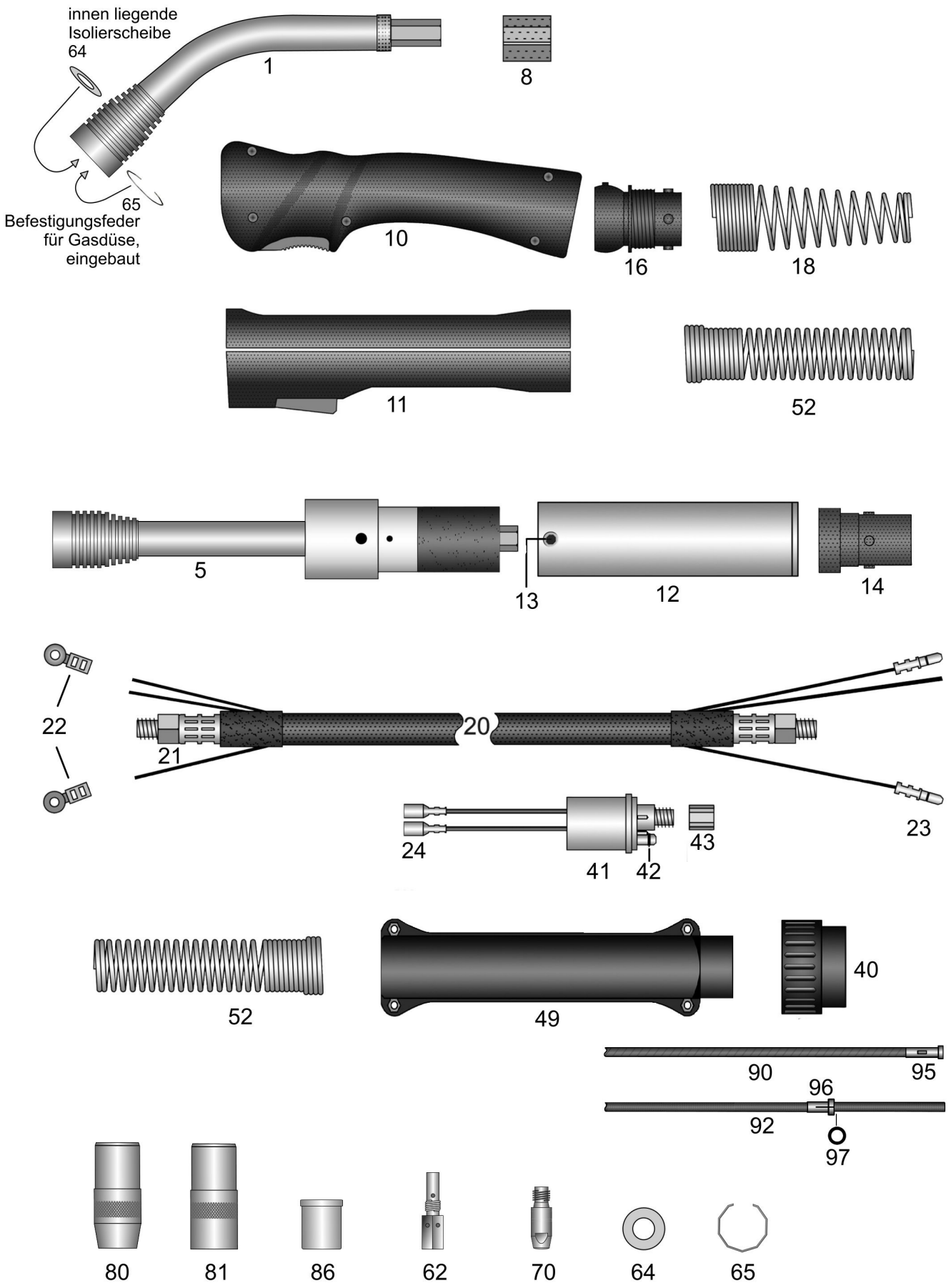

# MHS 451g (Gasdüse steckbar)

## Schweißbrenner MIG-MAG gasgekühlt

## 340A bei 60% Einschaltdauer (CO2) - 320A bei 60% Einschaltdauer (Mischgas)

| | Art.-Nr. | |
|---|---|---|
| | | **Verschleißteile wie Brenner MHS 451 wassergekühlt** |
| | 451g0311 | Brenner MHS 451g / 3m EURO-ZA |
| | 451g0411 | Brenner MHS 451g / 4m EURO-ZA |
| | 451g0511 | Brenner MHS 451g / 5m EURO-ZA |
| | 451g5311 | AUTomaten-Brenner MHS 451g / 3m EURO-ZA |
| | | **Für Brenner ohne EURO-ZA gelten nachstehende Preise.<br>Bitte beachten Sie, dass für einzelne Sonderanschlüsse Aufpreise entstehen können,<br>die Sie bitte dem Anhang "A" Sonderanfertigungen entnehmen.** |
| | 451g0301 | Brenner MHS 451g / 3m |
| | 451g0401 | Brenner MHS 451g / 4m |
| | 451g0501 | Brenner MHS 451g / 5m |
| | 451g5301 | AUTomaten-Brenner MHS 451g / 3m |
| | | **Überlängen und Unterlängen für Hand- und AUTomaten-Brenner<br>siehe Anhang "B" Sonderanfertigungen** |
| | pg000001 | Aufpreis: Pistolengriff / Stabilisator |
| o.A. | 91912453 | Hitzeschutzschild für Pistolen-Griffschale (mit Befestigungsschrauben) |
| | 29004602 | Aufpreis: Sonderbiegung, Abweichung vom Standard, Schalter oben |
| | | **Brennerhals und AUTomaten-Brennerkörper mit Maxi-Stromführung,<br>Keramik/Teflon-Isolierung, vernickeltem Messing-Außenrohr mit Kühlrippen,<br>Kupfer-Düsenstock M8, Isolierscheibe, Befestigungsfeder für Gasdüse.** |
| 1 | 451g9101 | Brennerhals |
| o.A. | 30405001 | Aufpreis: mit Messinginnenrohr ID3-AD4mm für Aluminiumdraht |
| 5 | 451g9151 | AUTomaten-Brennerkörper |
| | | |
| 8 | 15912301 | Polyamid-Zwischenkörper |
| | | **Griffschalen komplett mit Schalter und Schrauben<br>Kugelgelenke oder Aufnahmehülsen gehören ebenfalls mit zum Lieferumfang** |
| 10 | 91912535 | Ratio-Griffschale Loch-18mm mit Kugelgelenk |
| 10 | 91912435 | Ratio-Griffschale Loch-18mm (***ohne Kugelgelenk***) |
| o.A. | 91912438 | Ratio Mikroschalter DC2 |
| o.A. | 91912439 | Ratio Drucktaste rot auch passend RAUCH-Griffschale |
| o.A. | 91912441 | Gegenfeder passend Drucktaste Ratio-Griffschale und RAUCH-Griffschale |
| 11 | 91912102 | Industrie-Griffschale Loch-18mm mit Kugelgelenk |
| 11 | 91912331 | Industrie-Griffschale Loch-18mm (***ohne Kugelgelenk***) |
| o.A. | 91920411 | Industrie Schalterset 11-teilig passend Industrie-Griffschalen mit Bohrung 16/18/20mm |
| o.A. | 91920702 | Schraube M3x11,5mm passend Ratio/Industrie/RAUCH-Griffschalen + Knickschutzschalen |
| o.A. | 91920703 | Einbaubuchse M3 passend Ratio/Industrie/RAUCH-Griffschalen + Knickschutzschalen |
| | | |
| 12 | 91912901 | AUT Griffrohr mit Messingmantel AD38mm passend Gummi-Knickschutz |
| 13 | 91912911 | Befestigungsschraube M4x6mm passend AUT Griffrohr AD38mm |
| 14 | 50191251 | Gummiknickschutz RETRO mit Noppen |
| | | |
| 16 | 91912704 | Feder-Aufnahmehülse pistolenseitig passend Griffschalen mit Kugelgelenk |
| 18 | 91912503 | Knickschutzfeder pistolenseitig für gasgekühlte Brenner mit Kugelgelenk |
| | | |
| 20 | 36921311 | Koaxialkabel 42mm² / 3m passend EURO-ZA |
| 20 | 36921411 | Koaxialkabel 42mm² / 4m passend EURO-ZA |
| 20 | 36921511 | Koaxialkabel 42mm² / 5m passend EURO-ZA |

# MHS 451g (Gasdüse steckbar)

## Schweißbrenner MIG-MAG gasgekühlt

## 340A bei 60% Einschaltdauer (CO2) - 320A bei 60% Einschaltdauer (Mischgas)

| | Art.-Nr. | |
|---|---|---|
| 21 | 15912211 | Kontermutter M10x1-L9,5mm für Koaxialkabel |
| 22 | 91902811 | Lochkabelschuh passend Industrie-Griffschale |
| 23 | 91902901 | Steckerteil-Kabelschuh EURO-ZA-seitig |
| 24 | 91903001 | Buchsenteil-Kabelschuh passend EURO-ZA |
| 40 | 91900701 | Anschlussmutter isoliert passend EURO-ZA |
| 41 | 91900101 | Zentralstecker feststehende Kontaktstifte EURO-ZA gasgekühlt |
| 41 | 91900106 | Zentralstecker Feder Kontaktstifte (Spring Pins) EURO-ZA gasgekühlt |
| 42 | 91900801 | O-Ring ID4-W1mm passend Gasnippel EURO-ZA |
| 43 | 91900901 | Überwurfmutter IG-M10x1 (ohne Kanten) passend EURO-ZA |
| 49 | 91900561 | Knickschutzschalen mit Schrauben passend EURO-ZA |
| o.A. | 91920702 | Schraube M3x11,5mm passend Ratio/Industrie/RAUCH-Griffschalen + Knickschutzschalen |
| o.A. | 91920703 | Einbaubuchse M3 passend Ratio/Industrie/RAUCH-Griffschalen + Knickschutzschalen |
| o.A. | 91900601 | Befestigungsschraube M4x6mm passend MIG-MAG Knickschutzschalen |
| 52 | 91912502 | Knickschutzfeder passend gasgekühlte Brenner (Einbau ohne Aufnahmehülse) |
| | | |
| 62 | 25981001 | Düsenstock IG-M8-SW10-L35mm |
| 64 | 45191241 | Isolierscheibe HT-200 MHS 451g und MHS 451 |
| 65 | 45191231 | Haltefeder Gasdüsenbefestigung Typ 451 |
| | | |
| 70 | 83008001 | Stromdüse M8-L30-D10 0,8 |
| 70 | 83010001 | Stromdüse M8-L30-D10 1,0 |
| 70 | 83012001 | Stromdüse M8-L30-D10 1,2 |
| 70 | 83014001 | Stromdüse M8-L30-D10 1,4 |
| 70 | 83016001 | Stromdüse M8-L30-D10 1,6 |
| | | |
| 70 | 83008301 | Stromdüse M8-L30-D10 0,8 vernickelt |
| 70 | 83010301 | Stromdüse M8-L30-D10 1,0 vernickelt |
| 70 | 83012301 | Stromdüse M8-L30-D10 1,2 vernickelt |
| 70 | 83014301 | Stromdüse M8-L30-D10 1,4 vernickelt |
| 70 | 83016301 | Stromdüse M8-L30-D10 1,6 vernickelt |
| | | |
| 70 | 83008401 | Stromdüse M8-L30-D10 0,8 CuCrZr |
| 70 | 83010401 | Stromdüse M8-L30-D10 1,0 CuCrZr |
| 70 | 83012401 | Stromdüse M8-L30-D10 1,2 CuCrZr |
| 70 | 83014401 | Stromdüse M8-L30-D10 1,4 CuCrZr |
| 70 | 83016401 | Stromdüse M8-L30-D10 1,6 CuCrZr |
| | | |
| 70 | 83008a01 | Stromdüse M8-L30-D10 0,8-A für Aluminiumdraht |
| 70 | 83010a01 | Stromdüse M8-L30-D10 1,0-A für Aluminiumdraht |
| 70 | 83012a01 | Stromdüse M8-L30-D10 1,2-A für Aluminiumdraht |
| 70 | 83016a01 | Stromdüse M8-L30-D10 1,6-A für Aluminiumdraht |
| | | |
| 80 | 45193001 | Gasdüse konisch-ID16mm MHS 451g und MHS 451 |
| 81 | 45193301 | Gasdüse zylindrisch-ID20mm MHS 451g und MHS 451 |
| 86 | 45191211 | Spritzerschutz MHS 451g und MHS 451 |
| | | **Weitere Spiralen und Seelen in anderen Abmessungen und Qualitäten auf Anfrage** |
| 90 | 15451311 | Drahtspirale blau ID1,5-AD4,5 passend 3m / EURO-ZA |
| 90 | 15451411 | Drahtspirale blau ID1,5-AD4,5 passend 4m / EURO-ZA |
| 90 | 15451511 | Drahtspirale blau ID1,5-AD4,5 passend 5m / EURO-ZA |
| | | |
| 90 | 20451311 | Drahtspirale rot ID2,0-AD4,5 passend 3m / EURO-ZA |

# MHS 451g (Gasdüse steckbar)

## Schweißbrenner MIG-MAG gasgekühlt

## 340A bei 60% Einschaltdauer (CO2) - 320A bei 60% Einschaltdauer (Mischgas)

| | Art.-Nr. | |
|---|---|---|
| 90 | 20451411 | Drahtspirale rot ID2,0-AD4,5 passend 4m / EURO-ZA |
| 90 | 20451511 | Drahtspirale rot ID2,0-AD4,5 passend 5m / EURO-ZA |
| | | |
| 90 | 23481311 | Drahtspirale grün ID2,3-AD4,8 passend 3m / EURO-ZA |
| 90 | 23481411 | Drahtspirale grün ID2,3-AD4,8 passend 4m / EURO-ZA |
| 90 | 23481511 | Drahtspirale grün ID2,3-AD4,8 passend 5m / EURO-ZA |
| | | |
| 90 | 25451311 | Flachdrahtspirale gelb ID2,5-AD4,5 passend 3m / EURO-ZA |
| 90 | 25451411 | Flachdrahtspirale gelb ID2,5-AD4,5 passend 4m / EURO-ZA |
| 90 | 25451511 | Flachdrahtspirale gelb ID2,5-AD4,5 passend 5m / EURO-ZA |
| | | |
| 92 | 20393311 | Kohle-Teflonseele ID2,0-AD3,9 passend 3m / EURO-ZA |
| 92 | 20393411 | Kohle-Teflonseele ID2,0-AD3,9 passend 4m / EURO-ZA |
| 92 | 20393511 | Kohle-Teflonseele ID2,0-AD3,9 passend 5m / EURO-ZA |
| | | |
| 92 | 20406311 | Kohle-PA-Seele ID2,0-AD4,0 passend 3m / EURO-ZA |
| 92 | 20406411 | Kohle-PA-Seele ID2,0-AD4,0 passend 4m / EURO-ZA |
| 92 | 20406511 | Kohle-PA-Seele ID2,0-AD4,0 passend 5m / EURO-ZA |
| | | |
| 92 | 20404311 | ULTRA-Drahtführung (braun) ID2,0-AD4,0 passend 3m / EURO-ZA |
| 92 | 20404411 | ULTRA-Drahtführung (braun) ID2,0-AD4,0 passend 4m / EURO-ZA |
| 92 | 20404511 | ULTRA-Drahtführung (braun) ID2,0-AD4,0 passend 5m / EURO-ZA |
| | | |
| o.A. | 20405002 | Messingspirale (blau markiert) ID2,0-AD4,0mm L300mm passend Seele AD3,9/4,0mm |
| | | |
| 95 | 91905721 | Haltenippel (Messing) L30mm EURO-ZA passend Spirale AD4,5mm |
| 96 | 91906111 | Haltenippel geschlitzt EURO-ZA passend Seele AD3,9/4,0mm |
| 97 | 91906131 | O-Ring ID3,5-W1,5mm passend Kunststoffseelen |
| | | |
| o.A. | 91906112 | Messingstützrohr ID4,4-AD5,0mm L200mm |