SR 26
gasgekühlt

Verschiedene
Schaltmodule möglich :

Einfachdruck
Doppeldruck
up/down (4 Schalter)
Einfachdruck + Poti

SR 26F
gasgekühlt

SR 26V
gasgekühlt

SR 26FV
gasgekühlt

240 Amp./60% ED (Gleichstrom)
200 Amp./60% ED (Wechselstrom)

HSN 571AB

SR 26 / SR 26F / SR 26V / SR 26FV

gasgekühlt

Ausrüstung: **A** Standard
B Gaslinse
D Gaslinse Jumbo
E Gaslinse Mini
F Standard Mini

inklusiv O-Ring rot ID8-W2mm
17189001

Argondüsen-
dichtung
17289021

A **B** **D**

Kir Royal-Argondüse
passend Ausführung **E**

17930006
für 1,0 - 3,2

mit fest eingebauten Sieben
für perfekte Gaszirkulation

Gaslinsenisolator
17089021

Gaslinsenisolator Jumbo
17089031

E **F**

Spannhülse L50mm
17□5002 **für** 1,0/1,6/2,4
18□5002 **für** 3,2/4,0
□**Bitte Größe eintragen**

Spannhülse L50mm
17□5002 **für** 1,0/1,6/2,4
18□5002 **für** 3,2/4,0
□**Bitte Größe eintragen**

Spannhülse L50mm
17□5002 **für** 1,0/1,6/2,4
18□5002 **für** 3,2/4,0
□**Bitte Größe eintragen**

Spannhülse L29mm
17□3002 **für** 1,0/1,6/2,4
18323002 **für** 3,2
□**Bitte Größe eintragen**

Spannhülse L29mm
17□3002 **für** 1,0/1,6/2,4
18323002 **für** 3,2
□**Bitte Größe eintragen**

Spannhülsengehäuse
1796□02 **für** 1,0/1,6/2,4
1896□02 **für** 3,2/4,0
□**Bitte Größe eintragen**

Gaslinse
1796□11 **für** 1,0/1,6/2,4
1896□11 **für** 3,2/4,0
□**Bitte Größe eintragen**

Gaslinse Jumbo
1796□21 **für** 1,0/1,6/2,4
1896□21 **für** 3,2/4,0
□**Bitte Größe eintragen**

Gaslinse Mini
1796□31 **für** 1,0/1,6/2,4
18963231 **für** 3,2
□**Bitte Größe eintragen**

Spannhülsengehäuse Mini
1796□03 **für** 1,0/1,6/2,4
18963203 **für** 3,2
□**Bitte Größe eintragen**

Argondüse L47mm
für Standardgehäuse
Bitte Größe angeben
auch in Sonderlänge
L76mm lieferbar

Argondüse L42mm
für Gaslinse
Bitte Größe angeben
auch in Sonderlänge
L76mm lieferbar

Argondüse L 48mm
für Gaslinse Jumbo
Bitte Größe angeben

Argondüse L20mm
für Gaslinse Mini
Bitte Größe angeben

Argondüse L30mm
für Standardgehäuse Mini
Bitte Größe angeben
auch in Sonderlängen
L48mm / L63mm / L89mm
lieferbar

HSN 735AB-1

Holch Schweißbrenner

GETESTET EN 60974-7 ISO 9001:2015

www.holch-siegen.de

SR 26 gasgekühlt

240 Ampere bei 60% ED (Gleichstrom) - 200 Ampere bei 60% ED (Wechselstrom)

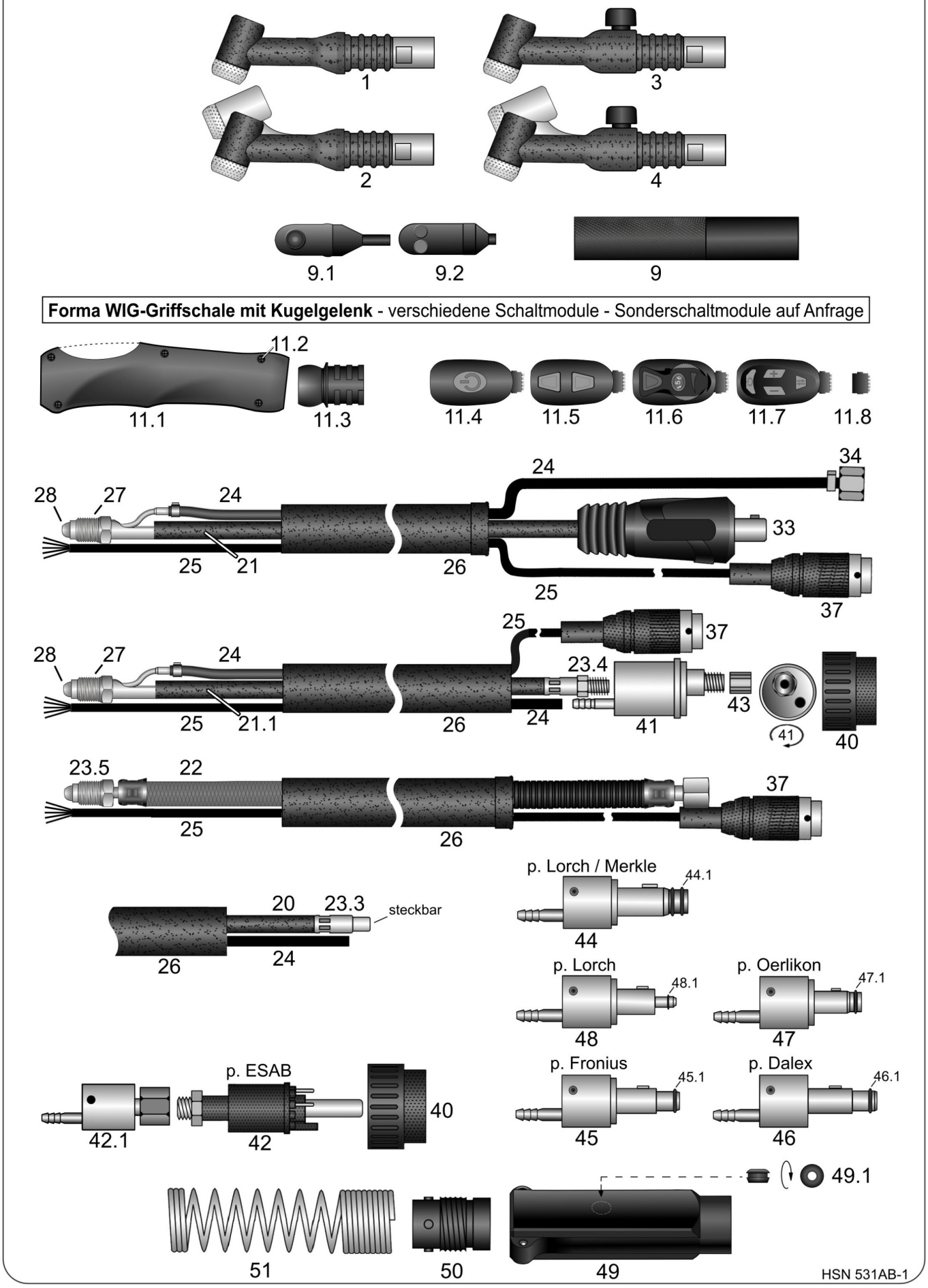

SR 26 gasgekühlt Verschleißteile

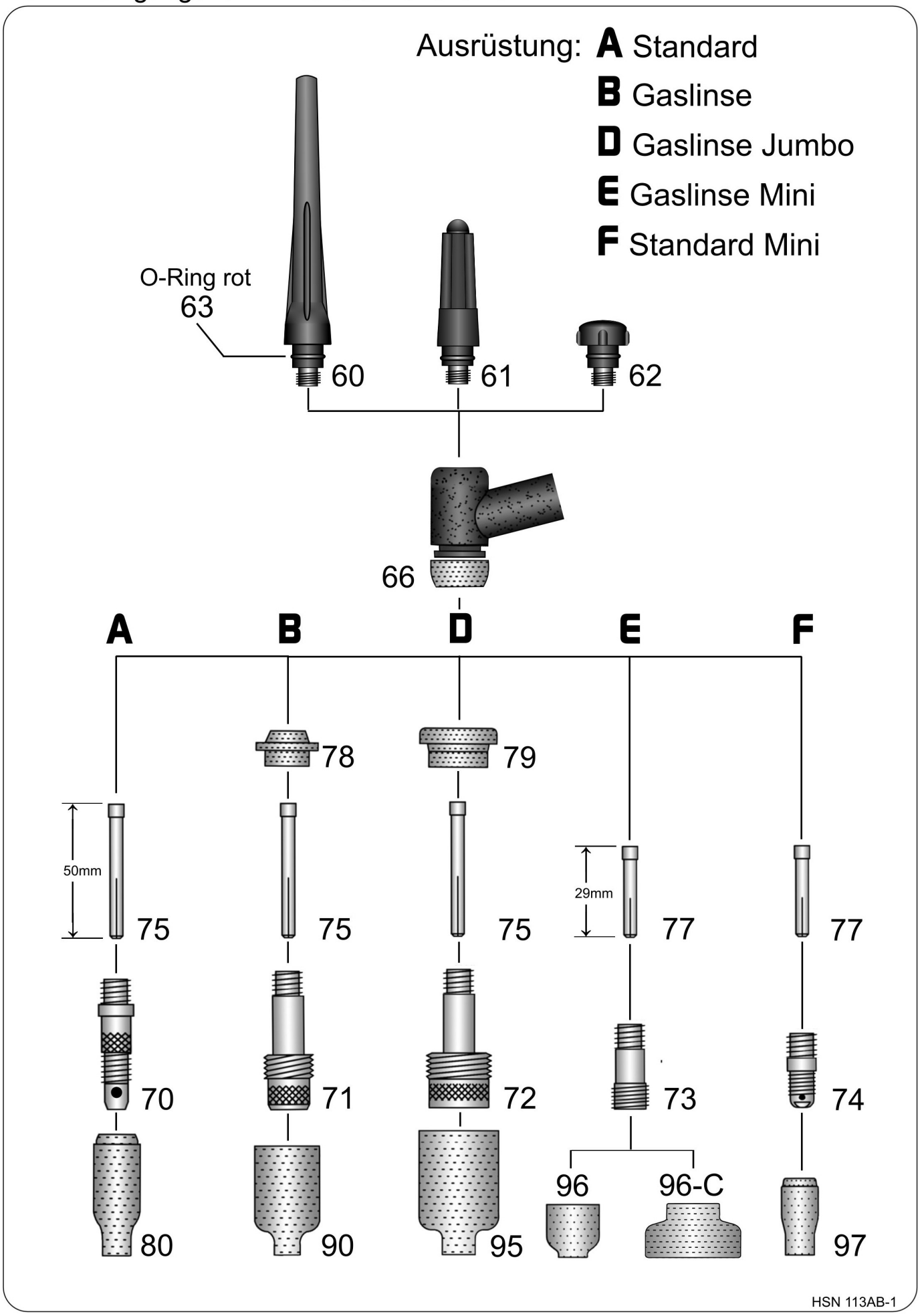

SR 26

Schweißbrenner WIG gasgekühlt mit Import Brennerkörper

240A / 60% ED (Gleichstrom) - 200A / 60% ED (Wechselstrom)

	Art.-Nr.	
		Brenner vorn mit Lederschutzschlauch 1m lang. Preise ohne Leder auf Anfrage. Maschinenseitig Einzelanschlüsse mit Tuchel-Stecker. **Brenner + Schlauchpakete können auch in Überlängen geliefert werden. Die verschiedenen Möglichkeiten und Aufpreise siehe Anhang C "Sonderanfertigungen".** **Wir liefern unsere Brenner passend für über 40 verschiedene Maschinenhersteller mit unterschiedlichen Anschlusssystemen.**
	26100401	Brenner SR 26 / 4m
	26100801	Brenner SR 26 / 8m
	26300401	FLEX-Brenner SR 26F / 4m Hals biegsam
	26300801	FLEX-Brenner SR 26F / 8m Hals biegsam
	26200401	Ventil-Brenner SR 26V / 4m
	26200801	Ventil-Brenner SR 26V / 8m
	26400401	FLEX-Ventil-Brenner SR 26FV / 4m Hals biegsam
	26400801	FLEX-Ventil-Brenner SR 26FV / 8m Hals biegsam
		WIG-Ersatzschlauchpakete in verschiedenen Schlauchqualitäten, maschinenseitg mit Einzelanschlüssen und Tuchelstecker, oder auf Wunsch auch passend für die nachstehend aufgeführten Anschlusssysteme.
	wig92401	WIG-Ersatzschlauchpaket gasgekühlt 4m - Bitte gewünschte Ausführung angeben!
	wig92801	WIG-Ersatzschlauchpaket gasgekühlt 8m - Bitte gewünschte Ausführung angeben!
		Nachstehende Aufpreise für maschinenseitige Anschlüsse dienen lediglich der schnellen Preisfindung. In unserem Katalog "WIG maschinenseitige Anschlüsse" finden Sie eine T-Nummer die den maschinenseitigen Anschluss eindeutig definiert. **Zahlreiche weitere Anschlüsse auf Anfrage.**
	29000101	Aufpreis: maschinenseitig mit EURO-ZA
	29002005	Aufpreis: maschinenseitig Strom-/Gasstecker passend Lorch/Merkle mit 2 O-Ringen
	29002004	Aufpreis: maschinenseitig Strom-/Gasstecker passend Fronius mit 1 O-Ring
	29002006	Aufpreis: maschinenseitig Strom-/Gasstecker passend Dalex mit 1 O-Ring
	29002107	Aufpreis: maschinenseitig Strom-/Gasstecker passend Oerlikon mit 1 O-Ring
	29002002	Aufpreis: maschinenseitig Strom-/Gasstecker passend Lorch SK35 + Gasnippel
	29000112	Aufpreis: maschinenseitig passend ESAB-ZA, 4 Kontaktstifte auf Position 3,4,5,6 eingebaut
		Bitte beachten Sie, dass für besondere Steuerleitungsstecker zusätzliche Aufpreise entsteher können. Siehe Anhang D.
1	26191001	Brennerkörper SR 26
2	26391001	Brennerkörper SR 26F Hals biegsam (FLEX)
3	26291001	Ventil-Brennerkörper SR 26V
4	26491001	Ventil-Brennerkörper SR 26FV Hals biegsam (FLEX)
9	26088003	Griffrohr H-200 passend SR 18 / SR 26
9.1	10089001	Gummi Einfachdruckschalter
9.2	91921301	Doppeldruckschalter rot/grün
o.A.	10089011	1-Loch Schrumpfschlauch Schaltermuffe ID50mm - min 25mm
o.A.	10089012	2-Loch Schrumpfschlauch Schaltermuffe ID50mm - min 25mm
11.1	91914601	Forma WIG-Griffschale mit Schrauben, Kugelgelenk, ohne Schaltmodul
11.2	91914602	Forma Schraube für Griffschale
11.3	91914603	Forma Schlauchhalter mit Kugelgelenk ID21,5mm (auch passend MG-Griffschale)

	Art.-Nr.	
11.4	91914611	Forma Schaltmodul: Einfachdruck mit Anschlussadapter
11.5	91914621	Forma Schaltmodul: Doppeldruck mit Anschlussadapter
11.6	91914631	Forma Schaltmodul: Einfachdruck + Potentiometer (10kOhm) mit Anschlussadapter
11.7	91914641	Forma Schaltmodul: Doppeldruck + up/down (4 Schalter) mit Anschlussadapter
11.8	91914651	Forma Anschlussadapter für Steuerleitung passend Schaltmodule
o.A.	91914661	Forma Schaltmodul Verschlusssicherung
20	26940403	Schweißkabel 35mm² SR 26 / 4m passend Strom-/Gasstecker + Strom-/Gasweiche (SGW)
20	26940803	Schweißkabel 35mm² SR 26 / 8m passend Strom-/Gasstecker + Strom-/Gasweiche (SGW)
21	26940402	Schweißkabel 35mm² SR 26 / 4m mit SK25 oder SK35 <--- BITTE ANGEBEN
21	26940802	Schweißkabel 35mm² SR 26 / 8m mit SK25 oder SK35 <--- BITTE ANGEBEN
21.1	26940404	Schweißkabel 35mm² SR 26 / 4m passend EURO-ZA (AG-M10x1)
21.1	26940804	Schweißkabel 35mm² SR 26 / 8m passend EURO-ZA (AG-M10x1)
		Für folgende Strom-/Gasleitungen bitte den maschinenseitigen Anschluss angeben.
22	26940401	ST 80 TURBOFLEX Strom-/Gasleitung 27mm² SR 26/230-S / 4m
22	26940801	ST 80 TURBOFLEX Strom-/Gasleitung 27mm² SR 26/230-S / 8m
23.3	22089057	WIG-Stromkabelanschluss steckbar ID8,2mm passend 35mm² für Strom-/Gasstecker + SGW
23.4	22089054	WIG-Stromkabelanschluss AG-M10x1 ID8,2mm passend 35mm²
23.5	12058001	Stromanschluss AD12mm AG-5/8"UNF-rechts
		Rollenware: **Die Preise gelten pro Meter und sind nur gültig bei Abnahme von kompletten Rollen.**
24	41500001	Meter ST 70 PVC Gasschlauch schwarz ID4,0-W1,5mm (100m)
o.A.	91902701	Meter Steuerleitung 3x0,34mm² abgeschirmt schwarz (100m)
o.A.	91902711	Meter Steuerleitung 3x0,5mm² grün (100m)
25	91902721	Meter Steuerleitung 5x0,25mm² grau (100m)
26	22150002	Meter Neoprene-Schutzschlauch ID22mm schwarz (40m)
27	91907601	Stromkabelanschluss getrennte Leitungen AG-5/8"UNF-rechts
28	91907612	Schlauchtülle L81mm SR 26 pistolenseitig
o.A.	91915004	Lederschutzschlauch ID22mm / 1 Meter lang (nur Leder, ohne Anschlüsse)
o.A.	91915007	Lederschutzschlauch ID22mm / 1 Meter lang mit Kugelgelenk und Schlauchverbinder
o.A.	91915013	Schlauchverbinder Lederschlauch/Schutzschlauch ID22,5mm (schwarz) mit Schlitz, AD mit Rillen
o.A.	91918321	Stromkabelstecker SK25 mit sep. Gaseingang, Strom-/Gasanschluss AG-M12x1
33	91918201	Stromkabelstecker SK25 Bajonettzapfen AD8mm
33	91918301	Stromkabelstecker SK35 Bajonettzapfen AD13mm
o.A.	91918311	Stromkabelstecker SK35 mit sep. Gaseingang, Strom-/Gasanschluss AG-M12x1
34	91901501	Überwurfmutter IG-G1/4"
o.A.	91901211	Schlauchtülle 4mm passend Überwurfmutter IG-G1/4"
37	91904101	Stecker 3-polig Tuchel mit Bajonettverschluss
37	91904111	Stecker 5-polig Tuchel mit Bajonettverschluss
		Weitere Steuerleitungsstecker siehe Anhang D.
40	91900701	Anschlussmutter isoliert passend EURO-ZA
41	91900122	WIG-Zentralstecker EURO-ZA (passend getrennte Leitungen)

SR 26

Schweißbrenner WIG gasgekühlt mit Import Brennerkörper

240A / 60% ED (Gleichstrom) - 200A / 60% ED (Wechselstrom)

	Art.-Nr.	
o.A.	91900121	WIG-Zentralstecker EURO-ZA mit IG-M10x1 (passend Strom-/Gasleitung)
42	91900301	WIG-Zentralstecker baugleich ESAB-ZA, 4 Kontaktstifte auf Pos. 3,4,5,6 eingebaut
42.1	91918561	WIG-Strom/Gasweiche (SGW) passend ESAB-ZA
43	91900901	Überwurfmutter IG-M10x1 (ohne Kanten) passend EURO-ZA
44	9190411n	Strom-/Gasstecker passend Lorch / Merkle mit 2 O-Ringen / Stromanschluss wie bei SGW
44.1	81600001	O-Ring ID8-W1,6mm passend Lorch/Merkle
45	91918326	Strom-/Gasstecker passend Fronius mit 1 O-Ring / Stromanschluss wie bei SGW
45.1	62190001	O-Ring ID6,2-W1,9mm passend Fronius
46	9190416e	Strom-/Gasstecker passend Dalex mit 1 O-Ring / Stromanschluss wie bei SGW
46.1	63240001	O-Ring ID6,3-W2,4mm passend Dalex
47	9190422n	Strom-/Gasstecker passend Oerlikon mit 1 O-Ring / Stromanschluss wie bei SGW
47.1	60717801	O-Ring ID6,07-W1,78mm passend Oerlikon
48	9190421n	Strom-/Gasstecker passend Lorch SK35 + Gasnippel / Stromanschluss wie bei SGW
48.1	91900801	O-Ring ID4-W1mm passend Gasnippel EURO-ZA
49	91900556	WIG-Knickschutzschale kurz, komplett mit allen Schrauben (passend gasgekühlt)
o.A.	91920702	Schraube M3x11,5mm passend Ratio/Industrie/RAUCH-Griffschalen + Knickschutzschalen
o.A.	91920703	Einbaubuchse M3 passend Ratio/Industrie/RAUCH-Griffschalen + Knickschutzschalen
o.A.	91900602	Senk-Befestigungsschraube M4x6mm passend WIG-Knickschutzschale kurz
49.1	91901012	Gummi-Reduzieröse von ID10,5mm auf ID5mm passend WIG-Knickschutzschale kurz
50	91912801	Feder-Aufnahmehülse passend Knickschutzschale
51	91912601	Knickschutzfeder ZA-seitig
o.A.	91900552	WIG-Knickschutzschale lang (wie bei MIG-MAG) mit allen Schrauben passend ESAB-ZA
o.A.	91900554	Befestigungsschraube M4x8mm passend ESAB-ZA
60	17191312	Import-Brennerkappe lang (USA Ausführung mit rotem O-Ring) SR 17-18-26 57Y02
61	17191322	Import-Brennerkappe mittel (USA Ausführung mit rotem O-Ring) SR 17-18-26 57Y03
62	17191302	Import-Brennerkappe kurz (USA Ausführung mit rotem O-Ring) SR 17-18-26 57Y04
63	17189001	O-Ring rot ID8-W2mm passend Brennerkappe (USA Ausführung)
66	17289021	PTFE-Argondüsendichtung SR 17-18-26 18CG
70	17961002	Spannhülsengehäuse 17-18-26 / 1,0 10N30
70	17961602	Spannhülsengehäuse 17-18-26 / 1,6 10N31
70	17962402	Spannhülsengehäuse 17-18-26 / 2,4 10N32
70	18963202	Spannhülsengehäuse 17-18-26 / 3,2 10N28
71	17961011	Gaslinse 17-18-26 / 1,0 45V24
71	17961611	Gaslinse 17-18-26 / 1,6 45V25
71	17962411	Gaslinse 17-18-26 / 2,4 45V26
71	18963211	Gaslinse 17-18-26 / 3,2 45V27
72	17961021	Jumbo-Gaslinse 17-18-26/1,0 45V0204
72	17961621	Jumbo-Gaslinse 17-18-26/1,6 45V116
72	17962421	Jumbo-Gaslinse 17-18-26/2,4 45V64
72	18963221	Jumbo-Gaslinse 17-18-26/3,2 995795
73	17961031	Gaslinse "Mini" SR 17-18-26 / 1,0 Umbausatz
73	17961631	Gaslinse "Mini" SR 17-18-26 / 1,6 Umbausatz
73	17962431	Gaslinse "Mini" SR 17-18-26 / 2,4 Umbausatz

Schweißbrenner WIG gasgekühlt mit Import Brennerkörper
240A / 60% ED (Gleichstrom) - 200A / 60% ED (Wechselstrom)

	Art.-Nr.	
73	18963231	Gaslinse "Mini" SR 17-18-26 / 3,2 Umbausatz
74	18961003	Spannhülsengehäuse "Mini" SR 17-18-26 1,0 Umbausatz
74	18961603	Spannhülsengehäuse "Mini" SR 17-18-26 1,6 Umbausatz
74	18962403	Spannhülsengehäuse "Mini" SR 17-18-26 2,4 Umbausatz
74	18963203	Spannhülsengehäuse "Mini" SR 17-18-26 / 1,0 - 3,2 17CB20 Umbausatz
		Messing-Spannhülsen L-50mm **passend Ausrüstung (A) Standard Spannhülsengehäuse** **passend Ausrüstung (B) Gaslinse** **passend Ausrüstung (D) Gaslinse Jumbo**
75	17105002	Messing-Spannhülse L50 17-18-26 / 1,0 10N22
75	17165002	Messing-Spannhülse L50 17-18-26 / 1,6 10N23
75	17245002	Messing-Spannhülse L50 17-18-26 / 2,4 10N24
75	18325002	Messing-Spannhülse L50 17-18-26 / 3,2 10N25
		Kupfer-Spannhülsen L-29mm **passend Ausrüstung (E) Gaslinse Mini** **passend Ausrüstung (F) Standard Spannhülsengehäuse Mini**
77	17103002	Kupfer-Spannhülse L29 SR 17-18-26 "Mini" 1,0 10N22S
77	17163002	Kupfer-Spannhülse L29 SR 17-18-26 "Mini" 1,6 10N23S
77	17243002	Kupfer-Spannhülse L29 SR 17-18-26 "Mini" 2,4 10N24S
77	18323002	Kupfer-Spannhülse L29 SR 17-18-26 "Mini" 3,2 10N25S
78	17089021	PTFE-Gaslinsenisolator 17-18-26 54N01
79	17089031	PTFE-Gaslinsenisolator Jumbo 17-18-26 54N63
		Argondüsen verschiedene Längen **passend Ausrüstung (A) Standard Spannhülsengehäuse**
80	17930401	Argondüse L47 17-18-26 / Gr.4 10N50 (VE=10Stück)
80	17930501	Argondüse L47 17-18-26 / Gr.5 10N49 (VE=10Stück)
80	17930601	Argondüse L47 17-18-26 / Gr.6 10N48 (VE=10Stück)
80	17930701	Argondüse L47 17-18-26 / Gr.7 10N47 (VE=10Stück)
80	17930801	Argondüse L47 17-18-26 / Gr.8 10N46 (VE=10Stück)
80	17930101	Argondüse L47 17-18-26 / Gr.10 10N45 (VE=10Stück)
80	17930121	Argondüse L47 17-18-26 / Gr.12 10N44 (VE=10Stück)
o.A.	17930404	Argondüse L76 17-18-26 / Gr.4 10N50L (VE=10Stück)
o.A.	17930504	Argondüse L76 17-18-26 / Gr.5 10N49L (VE=10Stück)
o.A.	17930604	Argondüse L76 17-18-26 / Gr.6 10N48L (VE=10Stück)
o.A.	17930704	Argondüse L76 17-18-26 / Gr.7 10N47L (VE=10Stück)
		Argondüsen verschiedene Längen **passend Ausrüstung (B) Gaslinse**
90	22093041	Gaslinsendüse L42 17-18-26 / Gr.4 54N18 (VE=10Stück)
90	22093051	Gaslinsendüse L42 17-18-26 / Gr.5 54N17 (VE=10Stück)
90	22093061	Gaslinsendüse L42 17-18-26 / Gr.6 54N16 (VE=10Stück)
90	22093071	Gaslinsendüse L42 17-18-26 / Gr.7 54N15 (VE=10Stück)
90	22093081	Gaslinsendüse L42 17-18-26 / Gr.8 54N14 (VE=10Stück)
90	22093111	Gaslinsendüse L42 17-18-26 / Gr.11 54N19-11 (VE=10Stück)
90	22093121	Gaslinsendüse L42 17-18-26 / Gr.12 54N19 (VE=10Stück)
o.A.	22093054	Gaslinsendüse L76 17-18-26 / Gr.5 54N17L (VE=10Stück)
o.A.	22093064	Gaslinsendüse L76 17-18-26 / Gr.6 54N16L (VE=10Stück)

SR 26

Schweißbrenner WIG gasgekühlt mit Import Brennerkörper

240A / 60% ED (Gleichstrom) - 200A / 60% ED (Wechselstrom)

	Art.-Nr.	
o.A.	22093074	Gaslinsendüse L76 17-18-26 / Gr.7 54N15L (VE=10Stück)
		Argondüsen Jumbo verschiedene Längen **passend Ausrüstung (D) Gaslinse Jumbo**
95	22093066	Jumbo-Argondüse L48 / Gr.6 57N75 (VE=10Stück)
95	22093086	Jumbo-Argondüse L48 / Gr.8 57N74 (VE=10Stück)
95	22093106	Jumbo-Argondüse L48 / Gr.10 53N88 (VE=10Stück)
95	22093126	Jumbo-Argondüse L48 / Gr.12 53N87 (VE=10Stück)
o.A.	22093067	Jumbo-Argondüse L73 / Gr.6 57N75L (VE=10Stück)
o.A.	22093087	Jumbo-Argondüse L73 / Gr.8 57N74L (VE=10Stück)
o.A.	22093107	Jumbo-Argondüse L73 / Gr.10 53N88L (VE=10Stück)
o.A.	22093127	Jumbo-Argondüse L73 / Gr.12 53N87L (VE=10Stück)
		Argondüsen L-20mm **passend Ausrüstung (E) Gaslinse Mini**
96	17930502	Argondüse L20 17-18-26/Gr.5 p. Gaslinse "Mini" 53N59MS (VE=10Stück)
96	17930602	Argondüse L20 17-18-26/Gr.6 p. Gaslinse "Mini" 53N60MS (VE=10Stück)
96	17930702	Argondüse L20 17-18-26/Gr.7 p. Gaslinse "Mini" 53N61MS (VE=10Stück)
96-C	17930006	Gaslinsendüse Kir Royal 17-18-26 / passend Wolfram Elektroden bis 3,2mm
		Argondüsen verschiedene Längen **passend Ausrüstung (F) Spannhülsengehäuse Standard Mini**
97	20930401	Argondüse L30 9-20 / Gr. 4 13N08 (VE=10Stück)
97	20930501	Argondüse L30 9-20 / Gr. 5 13N09 (VE=10Stück)
97	20930601	Argondüse L30 9-20 / Gr. 6 13N10 (VE=10Stück)
97	20930701	Argondüse L30 9-20 / Gr. 7 13N11 (VE=10Stück)
97	20930801	Argondüse L30 9-20 / Gr. 8 13N12 (VE=10Stück)
97	20930101	Argondüse L30 9-20 / Gr.10 13N13 (VE=10Stück)
o.A.	20930304	Argondüse L48 9-20 / Gr. 3 796F70 (VE=10Stück)
o.A.	20930404	Argondüse L48 9-20 / Gr. 4 796F71 (VE=10Stück)
o.A.	20930504	Argondüse L48 9-20 / Gr. 5 796F72 (VE=10Stück)
o.A	20930604	Argondüse L48 9-20 / Gr. 6 796F73 (VE=10Stück)
o.A.	20930306	Argondüse L63 9-20 / Gr. 3 796F74 (VE=10Stück)
o.A.	20930406	Argondüse L63 9-20 / Gr. 4 796F75 (VE=10Stück)
o.A.	20930506	Argondüse L63 9-20 / Gr. 5 796F76 (VE=10Stück)
o.A.	20930606	Argondüse L63 9-20 / Gr. 6 796F77 (VE=10Stück)
o.A.	20930408	Argondüse L89 9-20 / Gr. 4 796F79 (VE=10Stück)
		Hochwertige Wolfram-Elektroden in 8 verschiedenen Qualitäten im Anhang A.